Loopband SHUA



T5500A

Montage-instructie

Montagestappen

Open de doos en haal de onderdelen eruit, leg ze voorzichtig op de grond.

Herinnering:

Dit is een zwaar toestel. Het is best om het toestel te plaatsen met met 2 personen.

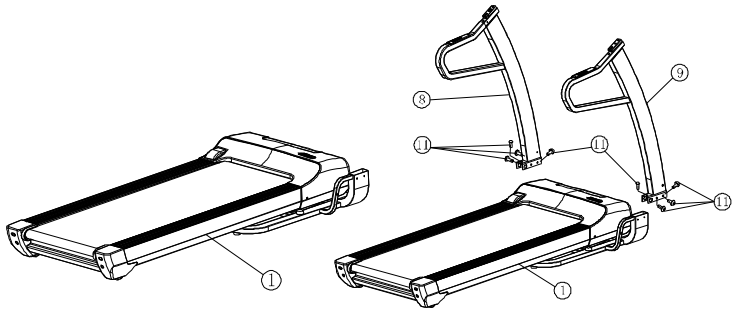

Stap 1

Bevestig linker steun (#8)en rechter steun (#9)op het hoofdframe (#1), met behulp van hex bout M8*15(#11) en inbussleutel. **Belangrijk! Schroeven nog niet aanspannen**.

Sluit vervolgens de console aan voordat u de rechter steun (#9) bevestigt.

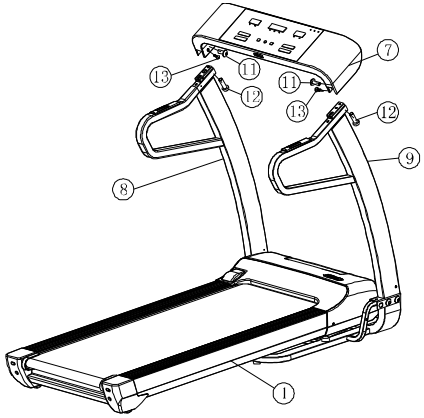

Stap 2

Bevestig de Computer (#7)op de Linker steun(#8) en Rechter steun(#9)met BoutM8 *55 (#12)met Bout M8 * 15(#11). Schroef deze aan met de inbussleutel (#27). Sluit de middelste consoledraad aan voordat u alles definitief vast zet.

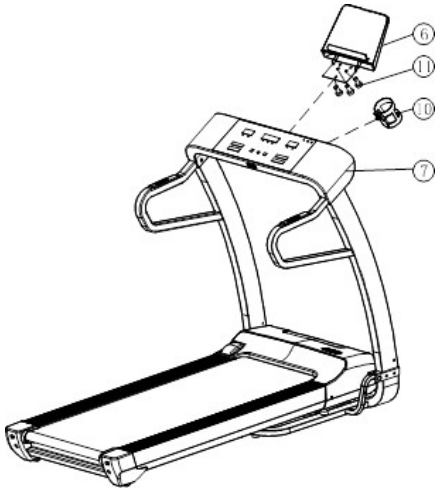

Stap 3

Gebruik inbussleutel (#27) om de tablet support (#6)op de console(7) te bevestigen met bout M8 * 15(#11).

Bevestig vervolgens de drinkbushouder aan de console(#7), schroef nu alle bouten stevig vast.

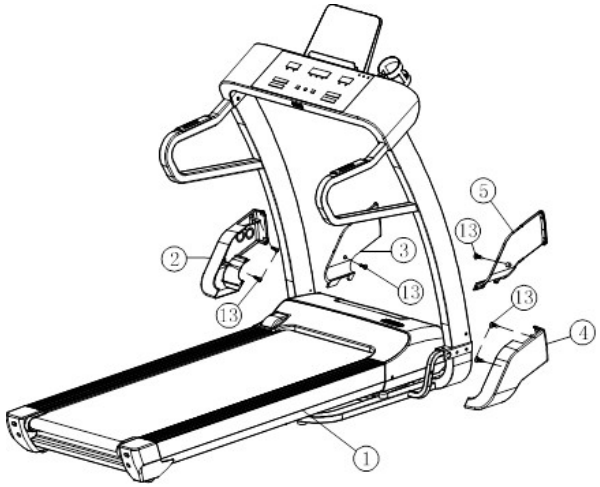

Stap 4

Gebruik kruisschroevendraaier om L buiten cover (2) en binnenste cover (3) (1) met schroeven (13)vast te zetten. Gebruik dezelfde manier om R buiten cover(4) en R binnen cover (5) te installeren.

Stap 5

Zorg ervoor dat alle bouten goed vastzitten en steek de veiligheidssleutel (14) in deconsole (7).

Opmerking: Monteer eerst de loopband volledig en sluit dan pas de stroom aan.

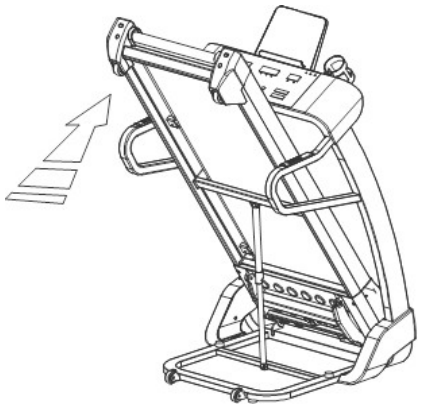

Opklappen

1. Om loopband gemakkelijk en snel op te klappen is deze voorzien van een hydraulisch vouwsysteem.
2. Duw de loopband in de richting van de pijl, als u een klik hoort is deze vergrendeld in opstaande positie.

Opmerking: Voordat u de loopband toe klapt, moet u ervoor zorgen dat het apparaat gestopt is en dat de hellingsmotor in de oorspronkelijke positie staat, (hellingshoek 0 % op de console). Dit is belangrijk om het toestel niet te beschadigen.

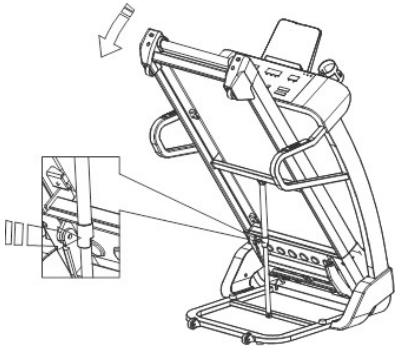

Neerklappen

1 Wanneer u de loopband neerlaat ga dan in in het midden van de loopband staan en houd het loopvlak vast. Druk vervolgens op de gasveer en laat de loopband naar beneden. Zoals u zal merken komt het loopvlak zachtjes naar beneden door het softdrop systeem.

Opmerking: zorg er voor dat er niets in de buurt van de loopband staat dat kan hinderen tijdens het neerlaten.

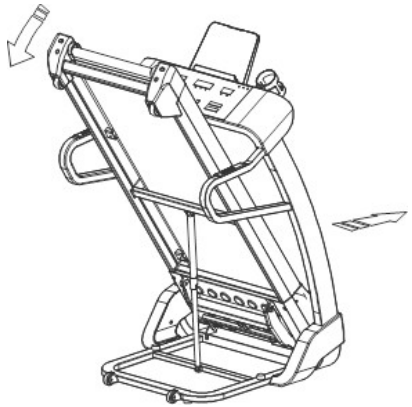

Verplaatsen

1 Vouw de loopband op volgens "STAP 1"

2 Zorg ervoor dat de loopband vergrendeld is en ga in het middenstaan van het toestel. Neem vervolgens de rechter of linker handgreep vast (hangt er van af of u links of rechtshandig bent) en trek het toestel over in de richting van de bovenste pijl.Nu zal het toestel op de transportwieltjes leunen en kan u voorwaards rijden.

Opmerking: Voordat u de loopband verplaatst moet u ervoor zorgen dat de stekker uit het stopcontact getrokken is, anders kunnen de stekker en/of het stopcontact beschadigd worden. Wees voorzichtig op een houten ondergrond om geen sporen te maken.

Productspecificatie

Technische gegevens

Afmeting (mm)	1726*863*1437	Spanning	AC 220V ~ 240V
opgeklapt(mm)	1035*868*1518	Maximaal uitgangsvermogen	935W
Loopvlak (mm)	480*1350	Stroom	≤4.5A
Nettogewicht	85 kg	Snelheidsbereik	0.5-16km/h
Brutogewicht	97 kg	Omgevingstemperatuur	0-40°C
Hellingsbereik	0-12%		
Maximaal gewicht van de gebruiker	≤100kg		
Computerweergave	Snelheid, Helling, Tijd, Afstand, Calorieën, HRT, Stappen		
Veiligheidsbescherming	De rode veiligheidssleutel op computer. Automatische zekering bij overbelasting.		

Hetproduct is ontworpen en vervaardigd volgens de normen.

- De GB17498.1-2008/ISO20957-1:2005 algemene veiligheidseisen en testmethoden
- De GB17498.6-2008/ISO20957-6:2013 extra loopband speciale veiligheidsaanvraag en testmethoden
- GB5296.7-2008 sportuitrusting consumentengoederen instructie

Ons bedrijf behoudt zich het recht voor om het beeld en de technische parameters te verbeteren. Als er een wijziging is, wordt u mogelijk niet speciaal geïnformeerd.

Beschrijving van de productfunctie

- ✓ Hoge sterkte en slijtvast loopvlak.
- ✓ Antistatische, slijtvaste, antislip mat.
- ✓ Gemakkelijk opvouwbaar.
- ✓ Softdrop systeem voor een zachte landing van het loopvlak.
- ✓ Voorzien van MP3 en USB voor het laden van een mobiele telefoon (5v-500ma) met audio output functie (naar oortjes)
- ✓ LED-display, uitgebreide weergave van gegevens zoals hartslag, helling, stap, tijd, calorieën, afstand, snelheid.
- ✓ Hartslagfunctie
- ✓ Snelheid, snelfunctietoetsen, gemakkelijk te bedienen.
- ✓ Toetsenbord acryl touch type.
- ✓ Diverse beschermingsfuncties zoals overspanning, overstroom, onderspanning, overbelasting, etc.

Belangrijke veiligheidsinformatie

Bedankt voor de aankoop van ons product. Het is belangrijk om deze hele handleiding te lezen voordat u de apparatuur monteert en gebruikt. Veilig en efficiënt gebruik kan alleen worden bereikt als de apparatuur op de juiste manier wordt gemonteerd, onderhouden en gebruikt. Het is uw verantwoordelijkheid om ervoor te zorgen dat alle gebruikers van de apparatuur op de hoogte zijn van alle waarschuwingen en voorzorgsmaatregelen. Bewaar deze handleiding op een veilige plaats ter referentie.

- ➢ De stroom kan pas worden aangesloten na de volledige montage.
- ➢ Om elektrostatische interferentie te voorkomen, moet u een stopcontact met gebruiken. Slechte aarding kan leiden tot onstabiele werking van de computer en kan zelfs schade aan het toestel veroorzaken. De stroomkabel van de originele verpakking is van exclusief gebruik naar de loopband. Als deze is beschadigd is dient deze vervangen te worden.
- ➢ Gebruik geen andere elektrische apparaten op dezelfde stroomkabel om storingen in het circuit te vermijden . dit kan leiden tot instabiel gebruik en/of schade aan beide apparaten veroorzaken.
- ➢ De loopband is een indoor fitnessapparatuur, gebruik hem alsjeblieft niet buiten. Plaats de loopband op een nette en droge plaats. Houd er rekening mee dat u de loopband niet op een te dikke tapijt plaatst, zodat er lucht onder de loopband kan stromen voor de koeling.
- ➢ Een loopband is een fitnessapparaat; gelieve niet te gebruiken voor andere doeleinden.
- ➢ Draag tijdens het sporten geen lange of losse kleding om ongevallen te voorkomen. Wij adviseren om sneakers of sportschoenen te dragen.
- ➢ Neem de beschermkap enkel weg om onder de motorkap service uit te voeren of te reinigen. Trek steeds eerst de stekker uit het stopcontact.
- ➢ Houd kinderen tijdens het hardlopen uit de buurt van de loopband om ongelukken te voorkomen.

- Als kinderen de loopband gebruiken, moeten ze nauwlettend in de gaten worden gehouden en beschermd door een volwassene of een professionele coach.
- Als het de eerste keer is dat u de loopband gebruikt, houd er dan rekening mee dat u de handgrepen met twee handen vastpakt, totdat u het gevoel heeft dat u zich comfortabel voelt tijdens het stappen of lopen.
- Pas de lengte aan van het koordje van de veiligheidssleutel zodat deze kan reageren in geval van nood.
- Raak geen bewegende onderdelen aan.
- Hartslagsensor behoort niet tot medische apparatuur, dus de testresultaten zijn alleen ter referentie.
- Als u gevaar voelt tijdens het sporten, moet u best de leuningen aan beide zijden vastgrijpen en op de veiligheidszones op de zijkant springen.
- Tijdens het sporten, moet er best een veiligheidszone van 2 m x 1 m zijn zodat u steeds van de loopband kan springen in geval van nood.

Gebruikershandleiding

Als dit de eerste keer is dat u een gemotoriseerde loopband gebruikt, wordt u ten zeerste aangeraden hieronder zorgvuldig te lezen.

Voor het sporten

Voordat u gaat sporten, moet u op de hoogte zijn van uw gezondheidssituatie en een correct trainingsschema voor uw oefening opstellen. Suggesties in overleg met uw arts of cardioloog.

Indien u de loopband voor het eerst gebruikt raden wij aan de funsties te testen als u naast de loopband staat. Probeer zo de loopband te starten, stoppen, snelheid aanpassen, enzovoort. Nadat je deze vaardigheid goed onder de knie hebt kun je hem gebruiken. Ga vervolgens op de slipbestendige plastic plaat van de twee zijden van het loopvlak staan, pak de handgrepen met twee handen vast en stel de snelheid van de loopbandcomputer in op de 1,60-3,20 k/h. Ga dan pas op de band staan. Indien u een veilig gevoel hebt kan u de snelheid langzaam opvoeren.

Oefenfrequentie

Het doel is 3-5 keer per week te oefenen. De tijd bouw je gelijdelijk op van 15 naar 60 minuten per training . U moet een schema opstellen op basis van uw gezondheidstoestand, uw huisarts, cardioloog of coach kan u hierbij helpen.

Bediening

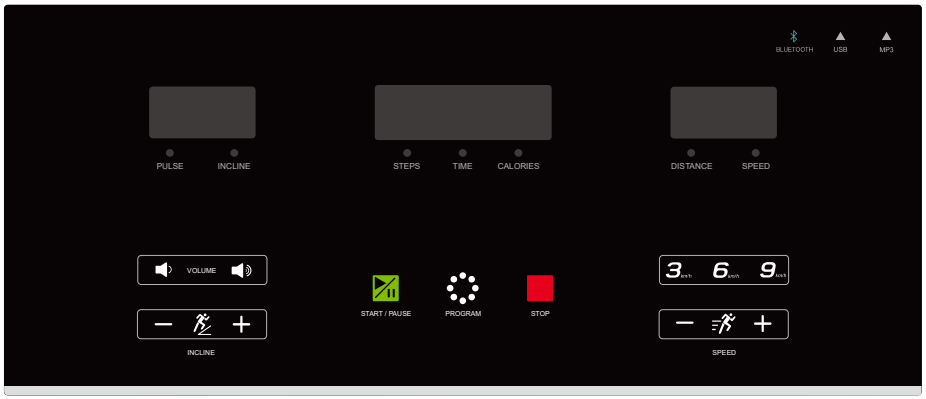

Controleer steeds de veiligheidssleutel voor start

Vensterweergave

1. "Pulse ","INC" venster: Toont hartslag of helling; Helling bereik is 0-12%. (hartslag is alleen ter referentie)

2."TIME", "Cal ","PACE" venster: Toont trainingstijd / calorieverbruik / tempo na 5 seconden tijdens het sporten.

3. "DIS ","Speed" venster: Toont afstand / snelheid.

Knoppen, functie

1."Programma" : Druk in de stand-by modus op deze toets om "0:00", "15:00", "1.00", "50.0", "P01-P02-... . P08" ("0:00" is handmatige modus, "15:00" is tijd countdown modus, "1.00" is afstand countdown modus, "50.0", is calorie countdown mode)

2. "Start/Pauze" : Druk onder de aan- en vergrendelde veiligheidstoets op deze toets om de loopband te stoppen. Druk onder werkomstandigheden op deze toets om de loopband te pauzeren.

3. "Stop" : Gebruiker kan loopband stoppen tijdens het sporten.

4. "Speed+", "Speed-" : via deze toetsen wordt de snelheid aangepast.

5. "Incline +", Incline -" via deze toetsen wordt de helling aangepast.

6. Toets "Volume+","Volume-": Pas het volume van het geluid aan.

Snel aan de slag (handmatige modus)

1. Zet de loopband aan, sluit de veiligheidssleutel aan (vastmaken aan een kledingstuk)

2. Druk op starttoets, het systeem zal 3 seconden aftellen. Bieptonen en snelheidsvenster geeft aftelling weer, en dan start de loopband met een snelheid van 0,5 km / h

3. Druk op "snelheid +", "snelheid-" om de snelheid aan te passen. Press "Incline+", "Incline-" om de helling aan te passen.

Bediening tijdens het sporten

1. Druk op de toets "snelheid -" om de snelheid van de loopband te verlagen.

2. Druk op detoets "speed +" om de loopbandsnelheid te verhogen.

3. Druk op de toets "helling -" om de helling van de loopband te verminderen.

4. Druk op de toets "helling +" om de helling van de loopband te verhogen.

5. Druk op de stoptoets om de loopband langzaam te stoppen.

Handmatige modus

1. Druk op de toets "start" en de loopband zal starten tegen een snelheid van 0,5 km/u. Pas de helling en snelheid aan door "Incline+", "Incline-", "speed +", "speed-" .

2. Druk de toets "modus" om de tijd aftelmodus te openen, het venster "TIME" geeft "15:00" weer en knippert; Druk op "Incline+", "Incline-", "speed +", "speed-" om de trainingstijd in te stellen, het tijdsbereik is 5:00-99:00.

3. Druk in de tijds countdown modus op "mode" om in de countdownmode te komen, "DIS" venster geeft "1.00" weer en knippert; Druk op "Incline+", "Incline-", "speed +", "speed-" om de trainingsafstand in te stellen, afstandsbereik is 0,50-99,90.

4. Druk in de aftelmodus op "modus" om calorie countdown mode in te voeren, "CAL" venster geeft "50.0" weer en knippert; Druk op "Incline+", "Incline-", "speed +", "speed-" om calorie in te stellen, caloriebereik is 10.0-9999.0.

5. Kies een van de 3 aftelmodi en druk op start om te beginnen, de loopband start pas na 3 seconden. Druk op "Incline+", "Incline-", "speed +", "speed-" om de snelheid en helling aan te passen. Druk op stoptoets om de loopband te stoppen.

Ingebouwd programma: P1-P8

Dit systeem heeft 8 ingebouwde programma's P1- P8. Druk in de stand-bymodus op de toets "programma", het afstandsvenster van het hulpvenster geeft "P1-P8"weer, kies het programma dat u leuk vindt. Daarnaknippert het venster "Tijd"; weergave vooraf ingestelde tijd 10:00, drukop "Incline+", "Incline-", "speed +", "speed-" voor de gewenste beweging van de tijd; Drukvervolgens op

de knop "start" om het ingebouwde programma te starten. Het ingebouwde programma is verdeeld in 16 secties, elke sectie van de bewegingstijd = ingestelde tijd /16. Bij het ingaan van de volgende fase klinkt het systeem 3 tonen "Bi---" voor indicatie. De snelheid en helling van het systeem verandert naarmate het programma verandert, en het is instelbaar door "Incline+", "Incline-", "speed +", "speed-". Wanneer het programma de volgende fase ingaat, verandert de snelheid en helling, hetzelfde als in het stadium. Systeem sounds 3 tonen "Bi---" voor indicatie wanneer een programma is voltooid. De snelheid van de loopband neemt langzaam af en er worden 5 seconden in de stand-bymodus weergegeven wanneer de loopband stil staat.

Programma's instructie:

Snelheid staat voor snelheid, helling staat voor pitch(totaal15 pitchs,elke pitch is 1/15). De tijd is verdeeld in 16 delen voor elk programma, overeenkomstige snelheid en toonhoogte voor elke keer.

Tijd / Programma		Tijdsset/16															
		1	2	3	4	5	6	7	8	9	10	11	12	13	14	15	16
P01	S	2	4	5	5	6	6	7	7	7	7	6	6	5	4	3	2
Lopen	Ik	1	1	2	2	2	2	3	3	3	3	2	2	2	2	1	1
P02	S	2	5	6	8	9	9	9	9	9	9	9	8	7	6	5	3
Dat	Ik	1	2	3	3	2	2	3	3	2	2	3	3	3	3	2	1
P03	S	2	4	6	6	9	10	10	9	6	6	9	9	9	7	5	3
Heuvel	Ik	1	2	3	4	5	5	4	4	5	5	3	3	6	6	3	2
P04	S	2	6	7	7	11	11	11	9	9	9	9	6	6	6	4	2
Willekeurig	Ik	4	5	6	6	3	3	7	8	6	4	5	6	7	7	4	2
P05	S	4	5	7	8	9	10	10	8	8	9	9	9	9	6	4	3
	Ik	1	3	3	2	2	2	3	4	4	3	2	2	4	4	3	1

Gewichtsverlies																		
P06	S	3	6	6	6	8	8	8	8	10	10	10	11	11	8	5	3
Cardio	Ik	0	2	2	4	4	4	2	2	2	3	3	4	4	3	2	1
P07	S	3	6	7	7	8	9	9	10	10	10	9	9	8	6	4	3
Ras	Ik	1	1	2	2	3	3	3	2	2	2	3	3	2	2	1	1
P08	S	2	6	6	9	9	11	11	11	11	11	6	6	6	5	4	2
Sprinten	Ik	4	5	6	7	8	9	10	10	9	9	5	6	7	8	5	2

PS: S voor snelheid; Ik voor helling;

Weergegeven waardenbereik

Gegevens instellen	Beginnen	Beginwaarde instellen	Bereik geregeld	Bereik weergegeven
Tijd(M:S)	0:00	15:00	5:00-99:00	0:00-99:59 uur
Helling(%)	0	0	0-12	0-12
Snelheid(KM/H)	0.0	0.5	0.5-16.0	0.0-16.0
Afstand(KM)	0.00	1.00	0.50-99.9	0,00-99,9 uur
Puls (tellingen/min)	P	N.V.T	N.V.T	50-200
Calorie(Kcal)	0.0	50.0	10.0-9999	0,0-9999
Stappen	0	--	--	99999

Veiligheidssleutelfunctie

Onder alle omstandigheden zal bij het uitpluggen van de veiligheidssleutel de loopband stoppen. De vensters geven "---/----" met 3 biepen alarmerend geluid. De loopband kan enkel uitgezet worden in deze positie.

Energiebesparende modus

Als gebruikers in de stand-bystatus geen enkele toets indrukken, wordt het systeem automatisch in de energiebesparende modus gezet. Druk op een willekeurige toets om het systeem uit standby-modus te halen (energy-besparende modus).

Bluetooth functie

Open de blue tooth-functie en sluit de blue tooth-module aan in de console (JW-03). Geef telefoonmuziek weer en de console zal muziek weergeven.

Wireless hartslagfunctie

Indien u een hartslagband draagt zal u de harslag frequentie kunnen aflezen op de console.

USB-oplaadfunctie

The USB-poort kan een smartphone opladen via een datakabel (5V---500MA). Houd er rekening mee dat u geen telefoonmuziek afspeelt bij het opladen van de telefoon.

Uitschakelen

Het is goed om de stroom op elk gewenst moment uit te schakelen om de loopband uit te schakelen. Deze methode kan geen schade aan de loopband veroorzaken.

Ter info…

1. Controleer of de stroom goed is aangesloten alvorens de loopband in te schakelen. Controleer ook of de veiligheidssleutel goed is aangesloten en vastgemaakt is aan uw kleding.

2. Indien er is iets fout loopt tijdens de oefening, trek dan aan veiligheidssleutel zodat deze uitvalt. Loopband zal snel snelheid verminderen en stoppen; steek de veiligheidssleutel opnieuw op zijn plaats om terug op te starten.

3. Als de loopband niet werkt, vraag dan professionals om hulp.

Foutweergave

Bij een falen van het toestel zullen er codes op het scherm komen, deze zijn als volgt:

Beeldscherm	Foutinformatie
--- of - -	Veiligheidssleutel niet aangesloten
E2	Electronica in alarm
E4	Motor probleem.
E5	Communicatiefout
E6	Power tube of relais fout
E7	Fout bij het controleren van de helling.

Veiligheid boven alles

Raadpleeg steeds een arts, Cardioloog of een professionele coach voordat u gaat sporten. Deze personen kunnen de juiste trainingstijd, frequentie en intensiteit aanbevelen op basis van uw leeftijd en gezondheidstoestand. Als u last op de borst voelt of pijn, een verstoorde hartslag, kortademigheid of ziek gevoel hebt tijdens het sporten, stop dan onmiddellijk.

Onderhoud

Belangrijk!

Trek steeds de stekker uit het stopcontact alvorens u dit apparaat onderhoudt.

Reiniging

- Grondige reiniging kan de levensduur van dit toestel verlengen. Stof het toestel regelmatig af, vooral het stof dat zich ophoopt naast de loopmat is belangrijk om dit te verwijderen om ophoping onder de mat te voorkomen.
- Zorg ervoor dat uw schoeisel netjes is om te voorkomen dat vuil onder de loopmat terecht komt.

  Advies : gebruik 1 paar schoenen om binnen te trainen en gebruik deze niet buiten.
- Reinig console en andere plastic delen met een licht natte vod eventueel met een verdund zacht detergent. Vermijd waterspatten op de elektrische onderdelen en bouten.

Onderhoudsgids

Tips

1. Zorg ervoor dat u de stekker uit het stopcontact haalt voordat u de loopbandbeveiliging verwijdert.
2. Open de motorkap en stofzuig de binnenkant minstens één keer per jaar. Indien u dit liever niet zelf doet kan

u steeds onze technische dienst contacteren op volgend telefoonnummer: 052/371162.

3. De loopmat (onder mat) dient regelmatig een smering te ondergaan.
4. Bij levering is de smering reeds uitgevoerd dus hoef je de 1e maand niet te smeren.
5. Het moet worden gesmeerd om de weerstand tussen het dek en de riem te verminderen.
6. Een goede smering heeft een grote invloed op de levensduur van de loopband. We raden aan om het eenmaal per maand te smeren (afhankelijk van het gebruik).

Methode om te smeren:

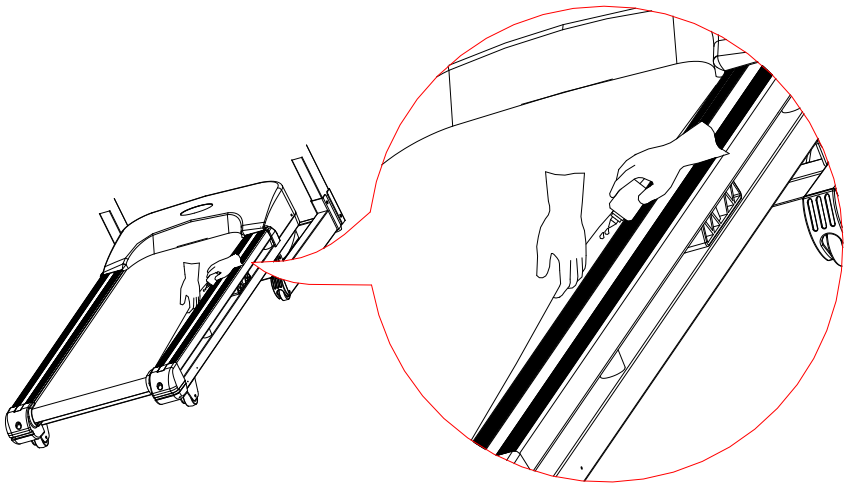

✓ Til met één hand de running belt op, doe wat smeerolie op het loopdek, laat de smeerolie naar de andere kant van het loopdek stromen. Wanneer de olie over de middelste lijn stroomt, zet u de apparatuur in horizontale richting. Let er op dat het midden voldoende smering krijgt.

✓ Zet de apparatuur aan, loop een paar minuten langzaam op de loopband, en geef de olie tijd om zich te verspreiden. Verhoog de snelheid en de smering is voltooid.

Nota

✓ Smeer niet in één keer te veel smeerolie onder de mat.

✓ Gebruik na het smeren een doek om de extra olie aan de zijkant en het oppervlak van de loopband te verwijderen.

Onderhoudsinstructie

Er zit al smeerolie tussen loopdek en loopband bij de levering van uw toestel. De wrijving tussen loopband en loopdek heeft een grote invloed op de levensduur van de band en motor. Daarom moeten we de loopband regelmatig smeren. We raden aan om regelmatig te controleren. Het loopvlak onder de mat moet vettig aanvoelen. Als het loopdek slijtage heeft, neem dan contact op met onze klantenservice.

We raden de eigenaar aan om de loopband te smeren volgens onderstaand advies:

Trainingsfrequentie Smeerschema

Inactieve gebruiker (minder dan 3 uur per week) 2 maal per jaar

Actieve gebruiker (3-5 uur per week) eens in de 4 maanden

Super Actieve Gebruiker (meer dan 5 uur per week) eenmaal 2 maanden

Wij raden u aan deze speciale smeerolie te kopen bij de lokale dealer of rechtstreeks contact op te nemen met VPS.

1. Om de elektrische loopband te onderhouden en de levensduur van de loopband te verlengen, wordt voorgesteld dat gebruikers de stroom na twee uur gebruik uitschakelen en de loopband 10 minuten voor het gebruik vrijlaten.

2. Als de loopband te los zit, slipt deze door tijdens de loopoefening. Als het te strak is, zal het de functie van elektrische motor verlagen, en de rol en loopriem ernstig belasten en kan de hele machine schudden. Als u wilt testen of de spanning van de loopband OK is, trek dan de loopband ongeveer 50-75 mm van het loopvlak.

Stel de loopmat in op de juiste spanning

Om u de loopband beter en efficiënter te laten gebruiken, is het noodzakelijk om de loopmat op de ideale spanning te zetten.

Stel de loopmat in om in het midden te staan

- Zet de loopband op een vlakke ondergrond.
- Laat de loopband draaien op ongeveer 3,5 Km/u

- Als de loopmat naar rechts loopt, draait u de linker verstelbare bout gedurende 1/2 cycli tegen de klok. De mat zal zich +- 2mm verplaatsen naar links. Zie figuur A:

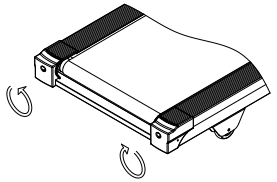

Afb. A

- Als de loopmat naar links hellt, draait u de naar links verstelbare bout gedurende 1/2 cyclus met de klok met de klok mee. Zie figuur B:
- Om de totale spanning gelijk te regelen draai aan beide bouten een halve draai met de klok mee. Herhaal dit indien de band nog niet op de juiste spanning staat.

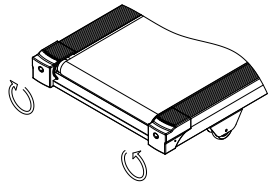

Fouten en probleemoplossing

Storing	Reden	Het ontspruiten van de problemen

Loopband kan niet starten	1. De stekker is niet aangesloten of de schakelaar staat nog af. 2. De overstroombeschermer van de loopband is in alarm gegaan. 3. De binnen overstroom beschermer in alarm. 4. Veiligheidssleutel losgekoppeld	1. Steek de stekker in het stopcontact of zet aan. 2. Verwissel een zekering of druk op de knop van de automatische zekering. 3. Reset de beschermer 4. Zet de veiligheidssleutel op de juiste plaats
Loopband mat slipt	De mat is niet goed aangespannen.	Span de mat aan met bijgeleverde sleutels (zie onderhouds-handleiding)
Poly V-riem slipt	De riem is niet genoeg aangespannen.	Span de poly v-band aan (zie onderhoudshandleiding)
Loopband is niet in het midden plaats	De rolbalans is niet goed geregeld.	Regel de matpositie met bijgeleverde tools (zie handleiding)
Vreemd geluid van loopband tijdens oefening	Mogelijk een moer losgeraakt	Desbetreffende moer of bout aanschroeven.

Als er aan uw loopband defecten zijn buiten bovenstaande lijst, neem dan contact op met ons op via volgend nummer : 052/371162 of stuur een mail naar info@vps.be.

Als er onderdelen zijn die zichtbare slijtage hebben, stop dan onmiddellijk het gebruik van de loopband. Gebruik steeds originele fabrieksonderdelen om een reparatie uit te voeren !

FRANCAIS

Instruction de montage

Fases d'assemblage

Ouvrez la boîte et sortez les pièces, mettez-les soigneusement sur le sol.

Mémoire:

Il s'agit d'un appareil assez lourde. Il est préférable de placer l'appareil à 2 personnes.

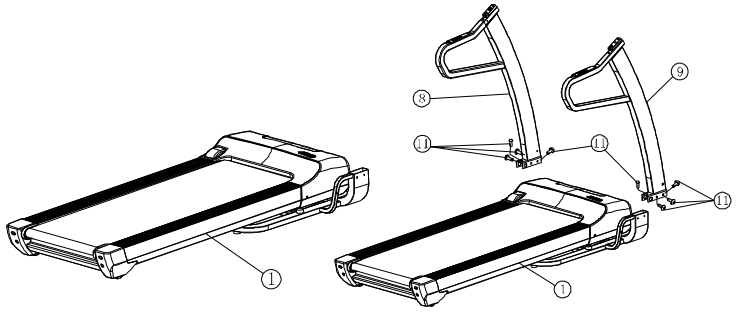

Étape 1

Fixez le support gauche (#8) et le support droit (#9) à la clé (#1), à l'aide du boulon hexagonal M8 * 15 (#11) et de la clé Allen. **Important! Ne pas encore serrer les boulons ou vices**.

Connectez ensuite le capteur avant de fixer le support droit (#9).

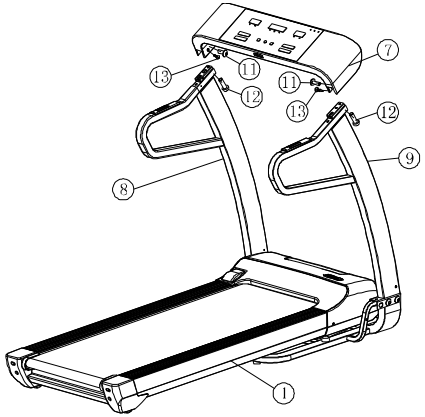

Étape 2

Connectez l'ordinateur (#7)au support gauche (#8)etdroit (#9)avec le boulon M8 * 55 (#12) avec le boulon M8 * 15 (#11). Vissez-le avec la clé Allen (#27). Connectez le fil du capteur central avant de verrouiller tout définitivement.

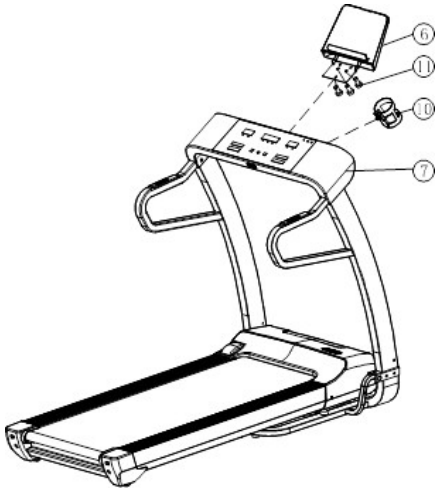

Étape 3

Utilisez la clé Allen (#27) pour fixer le support de la tablette (#6) à la console(7) avec le boulon M8 * 15 (#11).

Ensuite, montez le porte-bidon dans la console(#7), maintenant vous pouvez serrer les boulons.

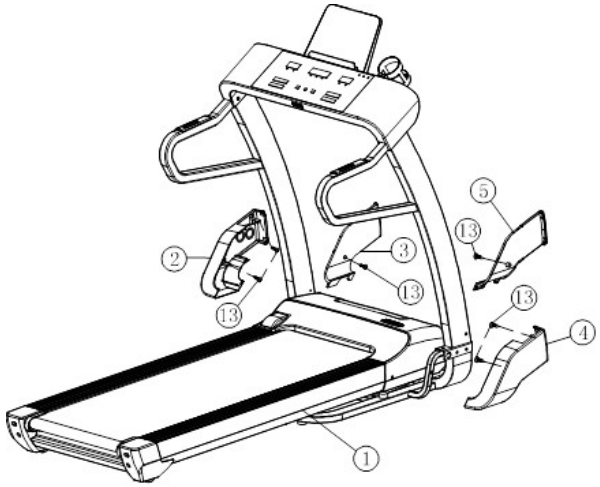

Étape 4

Utilisez un tournevis cruciforme pour fixer le couvercle extérieur en L (2) et le couvercle intérieur (3) (1) avec des vis (13). Utilisez la même méthode pourinstaller R à l'extérieur de l'anser(4) et R à l'intérieur (5).

Étape 5

Assurez-vous que tous les boulons sont bien fixés et insérez la clé de sécurité (14) dans la console(7).

Remarque: Tout d'abord, assemblez complètement le tapis roulant, puis vous pouvez mettre le **courant.**

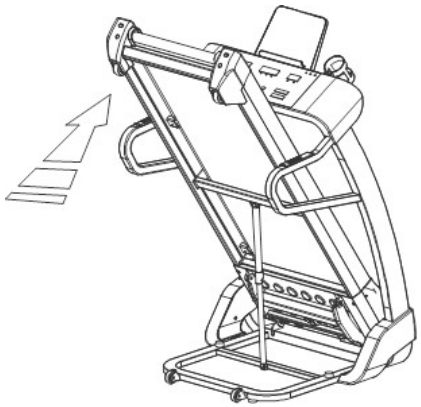

Plier le tapis :

3. Pour plier le tapis roulant facilement et rapidement, il est équipé d'un système hydraulique.

4. Poussez le tapis roulant dans la direction de la flèche, si vous entendez un clic, il est verrouillé en position verticale.

Remarque: Avant de plier le tapis roulant, assurez-vous que l'appareil est arrêté et que le moteur d'inclinaison est dans sa position de base (angle d'inclinaison 0% sur la console). Ceci est important pour ne pas endommager l'appareil.

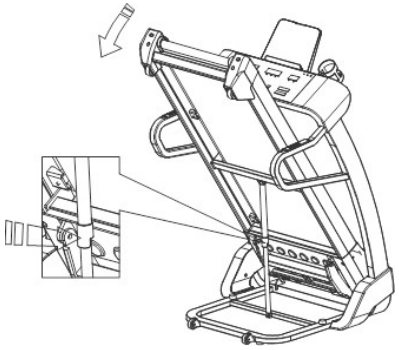

Replier vers le bas

Lorsque vous abaissez le tapis roulant, tenez-vous au milieu du tapis roulant et tenez-le en contrôle. Appuyez ensuite sur le ressort à gaz et abaissez le tapis roulant. Comme vous le remarquerez, le tapis descend doucement avec le système Soft-drop.

Remarque: Assurez-vous qu'il n'y a rien près du tapis roulant qui puisse interférer avec l'abaissement.

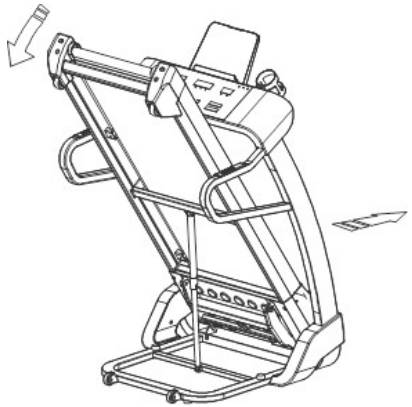

Bouger

1 Pliez le tapis roulant selon « STEP 1 »

2 Assurez-vous que le tapis est verrouillé et tenez-vous au milieu de l'appareil. Maintenez ensuite la poignée droite ou gauche (selon que vous êtes gaucher ou droitier) et tirez l'appareil dans la direction de la flèche supérieure. Maintenant, l'appareil s'appuiera sur les roues de transport et vous pourrez le bouger.

Remarque: Avant de déplacer le tapis roulant, assurez-vous que la fiche est retirée de la prise, sinon la fiche et/ ou la prise risque d'être endommagée. Soyez prudent sur une surface en bois afin de ne pas faire de traces.

Spécifications du produit

Données techniques

Taille (mm)	1726*863*1437	Tension	AC 220V ~ 240V
Taille plié(mm)	1035*868*1518	Puissance Maximale	935 W
Tapis (mm)	480*1350	Ruisseau	≤4.5A
Poids Net	85 kg	Plage de vitesse	0,5-16 km/h
Poids Brut	97 kg	Température ambiante	0-40°C
Inclinaison	0-12%		

Poids maximum de l'utilisateur	≤100kg		
Données console	Vitesse, pente, temps, distance, calories		
Protection de sécurité	Clé de sécurité rouge sur l'ordinateur. Fusible automatique en cas de surcharge.		

Ce produit est conçu et fabriqué selon les normes suivants :

- Les exigences générales de sécurité et les méthodes d'essai GB17498.1-2008/ISO20957-1:2005
- Le GB17498.6-2008/ISO20957-6:2013 tapis roulant spécial demande de sécurité spéciale et méthodes d'essai
- GB5296.7-2008 Instruction sur les biens de consommation d'équipements sportifs

Notre société se réserve le droit d'améliorer l'image et les paramètres techniques. S'il y a un changement, il se peut que vous n'en soyez pas spécifiquement informé.

Description de la fonction du produit

- ✓ Tapis antistatique, résistant à l'usure et antidérapant.
- ✓ Facile à plier.
- ✓ Système Softdrop pour un atterrissage en douceur du tapis.
- ✓ Equipé de MP3 et USB pour charger un téléphone portable (5v-500ma) avec fonction de sortie audio (oreillettes)
- ✓ Affichage LED, affichage complet de données telles que la fréquence cardiaque, la pente, le pas, le temps, les calories, la distance, la vitesse.
- ✓ Vitesse, touches de fonction rapides, facile à utiliser.
- ✓ Console acrylique type tactile.
- ✓ Diverses fonctions de protection telles que la surtension, la surintensité, la sous-tension, la surcharge, etc.

Informations importantes

Merci d'avoir acheté notre produit.

Il est important de lire tout ce guide avant de monter et d'utiliser l'équipement. Une utilisation sûre et efficace ne peut être obtenue que si l'équipement est correctement assemblé, entretenu et utilisé. Il est de votre responsabilité de vous assurer que tous les utilisateurs de l'équipement sont au courant de tous les avertissements et précautions. Conservez ce manuel dans un endroit sûr pour référence.

- ➢ L'alimentation ne peut être connectée qu'après l'assemblage complet.
- ➢ Pour éviter les interférences électrostatiques, vous devez utiliser une prise de courant avec Terre. Une Terre mal connecté peut résulter dans un fonctionnement instable de l'ordinateur et peut même endommager l'appareil. Le câble d'alimentation d'origine est d'usage exclusif pour le tapis roulant. S'il est endommagé, il doit être remplacé.
- ➢ N'utilisez pas d'autres appareils électriques sur le même câble d'alimentation pour éviter des défauts dans le circuit. Cela peut résulter à un utilisation instable et/ou endommager les deux (ou plus) appareils.
- ➢ Le tapis roulant est un équipement de fitness intérieur, veuillez ne pas l'utiliser à l'extérieur. Installez le tapis roulant dans un endroit propre et sec. Ne placez pas le tapis roulant sur un tapis de sol trop épais pour que l'air puisse circuler sous le tapis roulant.
- ➢ Un tapis roulant est un appareil de fitness, donc ne l'utilisez pas pour autres destinations.
- ➢ Ne portez pas de vêtements trop longues ou amples pendant l'exercice pour éviter les accidents. Nous vous conseillons de porter des baskets ou des chaussures de sport (jogging).
- ➢ Ne retirez le couvert de protection que pour effectuer un entretien à nettoyage sous le capot. Toujours d'abord débrancher la prise de courant.
- ➢ Éloignez les enfants du tapis roulant pendant qu'ils courent pour éviter les accidents.
- ➢ Si les enfants utilisent le tapis roulant, ils doivent être surveillés et protégés par un adulte ou un entraîneur professionnel.
- ➢ Si c'est la première fois que vous utilisez le tapis roulant, gardez à l'esprit que vous êtes saisi à deux mains, jusqu'à ce que vous vous sentiez à l'aise pour marcher.
- ➢ Ajustez la longueur de la corde de la clé de sécurité afin qu'elle puisse réagir vite en cas d'urgence.
- ➢ Ne touchez aucune pièce tournant avec les mains.
- ➢ Le capteur de fréquence cardiaque n'appartient pas à l'équipement médical, de sorte que les résultats des tests sont à titre de référence seulement.
- ➢ Si vous sentez un danger pendant l'exercice, il est préférable d'attraper les mains des deux côtés et de sauter sur les zones de sécurité sur le côté.

- Pendant l'exercice, il est préférable d'avoir une zone de sécurité de 2 m x 1 m afin de pouvoir toujours sauter du tapis roulant en cas d'urgence.

Si c'est la première fois que vous utilisez un tapis roulant motorisé, il est fortement conseillé de lire attentivement ci-dessous.

Avant de faire de l'exercice

Avant de faire de l'exercice, vous devez être conscient de votre état de santé et établir un programme d'entraînement correct suivant votre condition physique. Consulté votre médecin ou cardiologue pour des informations correctes.

Si vous utilisez le tapis roulant pour la première fois, nous vous recommandons de tester tous les fonctions en étant à côté du tapis roulant. Essayez de démarrer le tapis roulant, arrêter, ajuster la vitesse, etc. Une fois que vous avez bien maîtrisé la compétence, vous pouvez l'utiliser. Ensuite, tenez-vous sur la zone de sécurité antidérapante des deux côtés du tapis roulent, saisissez les poignées à deux mains et réglez la vitesse de l'ordinateur du tapis roulant sur 1,60-3,20 k / h. Ce n'est qu'alors que vous vous mettez sur le tapis. Si vous vous sentez en sécurité, vous pouvez augmenter lentement la vitesse.

Fréquence de l'exercice

L'objectif est de pratiquer 2 à 3 fois par semaine. Vous augmentez le temps d'entraînement progressivement de 15 à 60 minutes. Vous devez établir un plan d'entraînement en fonction de votre état de santé. Votre médecin, cardiologue ou un coach professionnel peuvent vous aider.

Service

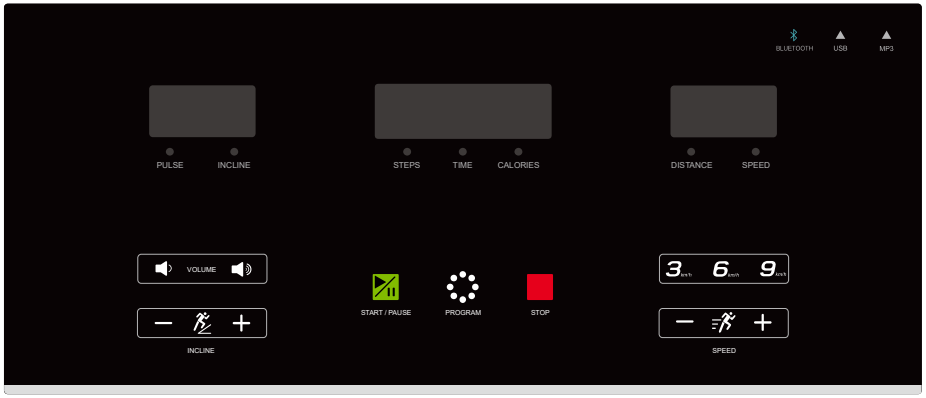

Vérifiez toujours la clé de sécurité avant de commencer

Ecran

1. Fenêtre « Pulse »,"INC »: Affiche la fréquence cardiaque ou la pente; la pente est de 0 à 12%. (la fréquence cardiaque est à titre de référence seulement)

2."TIME », « Cal »,"PACE » fenêtre: Affiche le temps d'entraînement / la consommation de calories / le rythme après 5 secondes pendant l'exercice.

3. Fenêtre « DIS »,"Vitesse »: Affiche la distance / vitesse.

Fonction Boutons

1."Programme » : En mode veille, appuyez sur la touche pour « 0:00 », « 15:00 », « 1.00 », « 50.0 », « P01-P02-... . P08 » (« 0:00 » est le mode manuel, « 15:00 » est le mode décompte temporel, « 1.00 » est le décompte de distance, « 50.0 »,est le mode décompte calorique)

2. « Démarrer / Pause » : Appuyez sur cette touche sous la touche de sécurité verrouillée pour arrêter le tapis roulant. Dans des conditions de travail, appuyez sur cette touche pour mettre le tapis roulant en pause.

3. « Stop » : L'utilisateur peut arrêter le tapis roulant pendant l'exercice.

4. « Speed+ », « Speed- » : la vitesse est réglée via ces touches.

5. « Incline + », Incline - » la pente est ajustée via ces touches.

6. Appuyez sur « Volume + »,"Volume-« : Réglez le volume du son.

Démarrage rapide (mode manuel)

1. Allumez le tapis roulant, connectez la clé de sécurité (attachez-la à un vêtement)

2. Appuyez sur la touche « Start », le système décomptera pendant 3 secondes. Les bips sonores et la fenêtre de vitesse affichent le décompte, puis le tapis roulant démarre à une vitesse de 0,5 km / h

3. Appuyez sur « vitesse + », « vitesse- » pour ajuster la vitesse. Appuyez sur « Incline+ », « Incline- » pour ajuster la pente.

Fonctionnement pendant le sport

1. Appuyez sur la touche « vitesse -" pour diminuer la vitesse du tapis roulant.

2. Appuyez sur la touche « vitesse + » pour augmenter la vitesse du tapis roulant.

3. Appuyez sur la touche « pente -" pour réduire la pente du tapis roulant.

4. Appuyez sur la touche « pente + » pour augmenter la pente du tapis roulant.

5. Appuyez sur le bouton d'arrêt pour arrêter lentement le tapis roulant.

Mode manuel

1. Appuyez sur la touche « start » et le tapis roulant démarrera à une vitesse de 0,5 km / h. Ajustez la pente et la vitesse par « Incline + », « Incline-« , « vitesse + », « vitesse- » .

2. Appuyez sur la touche « mode » pour entrer dans le mode décompte, la fenêtre « TIME » affichera « 15:00 » et clignotera; Appuyez sur « Incline + », « Incline-« , « vitesse + », « vitesse- » pour régler le temps d'entraînement, la zone de temps est de 5h00 à 99h00.

3. En mode décompte temporel, appuyez sur « mode » pour entrer en mode décompte, la fenêtre « DIS » affichera « 1.00 » et flash; Appuyez sur « Incline+ », « Incline-« , « speed + », « speed- » pour définir la distance d'entraînement, la distance est de 0,50 à 99,90.

4. En mode décompte, appuyez sur « mode » pour entrer en mode compte à rebours calorique, la fenêtre « CAL » affichera « 50.0 » et clignotera; Appuyez sur « Incline + », « Incline-« , « vitesse + », « vitesse- » pour définir les calories, la zone de calories est de 10,0 à 9999,0.

5. Choisissez l'un des 3 modes de décompte et appuyez sur Démarrer pour démarrer le tapis roulant ne démarrera qu'après 3 secondes. Appuyez sur « Incline+ », « Incline-« , « speed + », « speed- » pour ajuster la vitesse et la pente. Appuyez sur la touche d'arrêt pour arrêter le tapis roulant.

Programme intégré: P1-P8

Ce système dispose de 8 programmes intégrés P1-P8. En mode veille, appuyez sur la touche « programme », la fenêtre de distance de la fenêtre d'aide affichera « P1-P8 », choisissez le programme que vous aimez. Après cela la fenêtre « Heure » clignote; afficher le temps prédéfinie 10:00, appuyez sur « Incline + », « Incline-« , « vitesse + », « vitesse- » pour le le temps souhaité; Appuyez ensuite sur le bouton « démarrer » pour démarrer le programme. Le programme est divisé en 16 sections, chaque section du temps de mouvement = temps défini /16. Lors de l'entrée dans la phase suivante, le système sonne 3 tons « Bip--- » pour indication. La vitesse et la pente du système changent à mesure que le programme change, et il est réglable par « Incline + », « Incline-« , « vitesse + », « vitesse-« . Lorsque le programme passe à l'étape suivante, la vitesse et la pente changent, comme à l'étape. Les sons du système 3 indiquent « Bi--- » pour indiquer quand un programme est terminé. La vitesse du tapis roulant diminue lentement et 5 secondes sont affichées en mode veille lorsque le tapis roulant est à l'arrêt.

Instructions sur les programmes :

La vitesse représente la vitesse, la pente représente le pas (total15 emplacements,chaque pas est de 1/15). Le temps est divisé en 16 parties pour chaque programme, correspondant à la vitesse et au pas pour chaque fois.

Heure / Programme		Heure fixée/16															
		1	2	3	4	5	6	7	8	9	10	11	12	13	14	15	16
P01	S	2	4	5	5	6	6	7	7	7	7	6	6	5	4	3	2
Marcher	I	1	1	2	2	2	2	3	3	3	3	2	2	2	2	1	1
P02	S	2	5	6	8	9	9	9	9	9	9	9	8	7	6	5	3

Jogging	I	1	2	3	3	2	2	3	3	2	2	3	3	3	3	2	1
P03	S	2	4	6	6	9	10	10	9	6	6	9	9	9	7	5	3
Colline	I	1	2	3	4	5	5	4	4	5	5	3	3	6	6	3	2
P04	S	2	6	7	7	11	11	11	9	9	9	9	6	6	6	4	2
Random	I	4	5	6	6	3	3	7	8	6	4	5	6	7	7	4	2
P05	S	4	5	7	8	9	10	10	8	8	9	9	9	9	6	4	3
Perte de poids	I	1	3	3	2	2	2	3	4	4	3	2	2	4	4	3	1
P06	S	3	6	6	6	8	8	8	8	10	10	10	11	11	8	5	3
Cardio	I	0	2	2	4	4	4	2	2	2	3	3	4	4	3	2	1
P07	S	3	6	7	7	8	9	9	10	10	10	9	9	8	6	4	3
Race	I	1	1	2	2	3	3	3	2	2	2	3	3	2	2	1	1
P08	S	2	6	6	9	9	11	11	11	11	11	6	6	6	5	4	2
Sprint	I	4	5	6	7	8	9	10	10	9	9	5	6	7	8	5	2

PS: S pour la vitesse; I pour pente;

Zone de valeurs affichée

Configurer les données	Commencer	Définir la valeur initiale	Portée contrôlée	Plage affichée
Heure(M:S)	0:00	15:00	5:00-99:00	0:00-99:59 heures
Pente(%)	0	0	0-12	0-12
Vitesse (KM/H)	0.0	0.5	0.5-16.0	0.0-16.0
Distance (KM)	0.00	1.00	0.50-99.9	0,00-99,9 heures
Pouls (nombres/min)	P	N/A	N/A	50-200
Calories (Kcal)	0.0	50.0	10.0-9999	0,0-9999
Pas	0	--	--	99999

Fonction clé de sécurité

En toutes circonstances, lorsque la clé de sécurité est débranchée, le tapis roulant s'arrête. Les fenêtres donnent « --- / ---- » avec 3 bips alarmants. Le tapis roulant ne peut être éteint que dans cette position.

Mode d'économie d'énergie

Si les utilisateurs en mode veille n'appuient pas sur une seule touche, le système est automatiquement mis en mode d'économie d'énergie. Appuyez n'importe quelle touche pour sortir le système du mode veille (mode économie d'énergie).

Fonction Bluetooth

Ouvrez la fonction Bluetooth et connectez votre smartphone à la console (JW-03). Affichez la musique du téléphone et la console affichera la musique.

Fonction de fréquence cardiaque sans fil

Si vous portez une sangle de fréquence cardiaque, vous pourrez lire la fréquence cardiaque sur la console.

Fonction de charge USB

La porte USB peut charger un smartphone via un câble USB (5V---500MA). Veuillez noter que vous ne lisez pas de musique de téléphone lorsque vous chargez le téléphone.

Il est bon de couper l'alimentation à tout moment pour éteindre le tapis roulant. Cette méthode ne peut pas endommager le tapis roulant.

Note…

1. Vérifiez que l'alimentation est correctement connectée au réseau avant d'allumer le tapis roulant. Vérifiez également que la clé de sécurité est correctement connectée et attachée à vos vêtements.

2. Si quelque chose ne va pas pendant l'exercice, tirez sur la clé de sécurité pour qu'elle échoue. Le tapis roulant réduira rapidement la vitesse et s'arrêtera. Mettez la clé de sécurité en place pour redémarrer.

3. Si le tapis roulant ne fonctionne pas, demandez de l'aide à des professionnels.

Affichage des erreurs

En cas de défaillance de l'appareil, des codes apparaîtront à l'écran, les codes sont les suivants:

Écran	Informations sur les erreurs
--- o f --	Clé de sécurité non connectée
E2	Faute Électronique générale
E4	Problème de moteur.
E5	Erreur de communication
E6	Erreur d'alimentation ou de relais
E7	Erreur de la vérification de la pente.

La sécurité avant tout

Consultez toujours un médecin, un cardiologue ou un coach professionnel avant de faire du sport . Ces personnes peuvent recommander le temps, la fréquence cardiaque optimale et l'intensité de l'entraînement en fonction de votre âge et de votre état de santé.

Si vous ressentez des problèmes de poitrine ou de la douleur, un rythme cardiaque perturbé, un essoufflement ou une sensation de malaise pendant l'exercice, arrêtez immédiatement.

Entretien

Important!

Débranchez toujours la prise de courant avant de maintenir ou nettoyer l'appareil.

Nettoyage

- Un nettoyage en profondeur peut prolonger la durée de vie del'appareil. Dépoussiérer régulièrement l'appareil, en particulier la poussière qui s'accumule à côté du tapis est important pour l'enlever afin d'éviter l'accumulation sous le tapis.
- Assurez-vous que vos chaussures sont propres pour empêcher la saleté de passer sous le tapis de course.

  Conseil : utilisez 1 paire de chaussures pour vous entraîner à l'intérieur et ne les utilisez pas à l'extérieur.
- Nettoyez la console et les autres pièces en plastique avec un chiffon légèrement humide, éventuellement avec un détergent doux dilué. Évitez également les éclaboussures sur des pièces électroniques et les boulons.

Guide d'entretien

Conseils

7. Assurez-vous de le débrancher de la prise murale avant de retirer la protection du tapis roulant.
8. Ouvrez la hotte et passez l'aspirateur à l'intérieur au moins une fois par an. Si vous préférez ne pas le faire vous-même, vous pouvez toujours contacter le service technique de VPS au numéro de téléphone suivant: 052/371162.
9. Le tapis de course (sous le tapis) doit subir une lubrification régulière.
10. Lors de la livraison, la lubrification a déjà été effectué, vous n'avez donc pas à lubrifier le 1er mois.

11. Il doit être lubrifié pour réduire la résistance entre la planche et le tapis.

12. Une bonne lubrification a une grande influence sur la durée de vie du tapis roulant. Nous vous recommandons de le lubrifier une fois par mois (en fonction de son utilisation).

Méthode de lubrification:

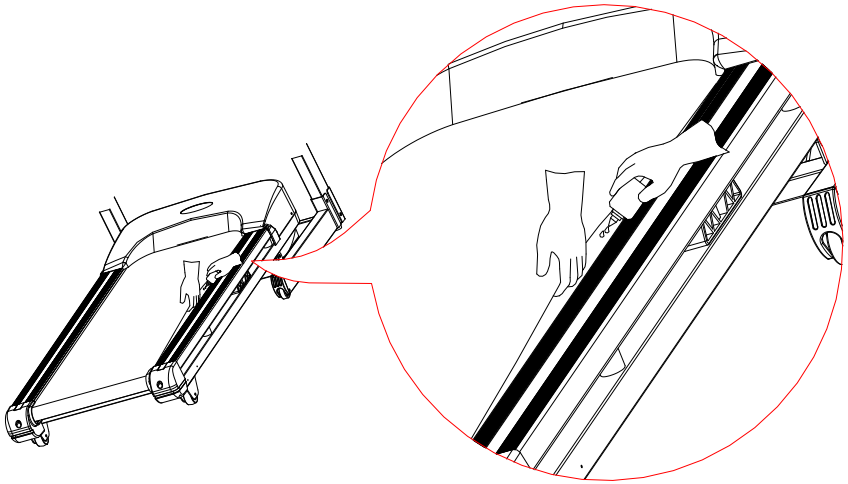

- ✓ Soulevez la courroie de course d'une main, mettez de l'huile lubrifiante sur le pont de roulement, laissez l'huile de lubrification s'écouler de l'autre côté du pont de roulement. Lorsque l'huile s'écoule au-dessus de la ligne médiane, placez l'équipement dans une direction horizontale. Assurez-vous que le milieu reçoit suffisamment de lubrification.

- ✓ Allumez l'équipement, marchez lentement sur le tapis roulant pendant quelques minutes et donnez à l'huile le temps de se répandre. Augmentez la vitesse et la lubrification est terminée.

Info

- ✓ Ne mettez pas trop d'huile lubrifiante sous le tapis à la fois.
- ✓ Après la lubrification, utilisez un chiffon pour enlever l'huile supplémentaire sur les côtés et la surface du tapis roulant.

Instruction d'entretien

Il y a déjà de l'huile lubrifiante entre la planche et le tapis roulant lorsque nous livrons votre appareil. Le frottement entre le tapis roulant et le tapis roulant a une influence majeure sur la durée de vie du pneu et du moteur. Par conséquent, vous devez lubrifier le tapis roulant régulièrement. Nous vous recommandons de vérifier cela régulièrement.

Nous recommandons au propriétaire de lubrifier le tapis roulant selon les conseils ci-dessous:

Fréquence d'entraînement Calendrier de lubrification

- Utilisateur inactif (moins de 3 heures par semaine) 2 fois par an

- Utilisateur actif (3-5 heures par semaine) une fois tous les 4 mois

- Utilisateur super actif (plus de 5 heures par semaine) une fois 2 mois

Nous vous recommandons d'acheter cette huile lubrifiante spéciale auprès du revendeur local ou de contacter VPS directement.

L'huile est aussi à vendre sur notre webshop : https://homefitness.be/produit/entretien-spray-tapis-roulant/?lang=fr

1. Afin d'entretenir le tapis roulant et de prolonger la durée de vie du tapis roulant, il est proposé que les utilisateurs coupent l'alimentation après deux heures d'utilisation et relâchent le tapis roulant 10 minutes avant utilisation.

2. Si le tapis roulant est trop lâche, il glisse pendant l'exercice de course. S'il est trop serré, il réduira la fonction du moteur électrique et sollicitera gravement le rouleau et le tapis et peut faire secouer toute la machine. Si vous voulez tester si la tension du tapis roulant est correcte, tirez le tapis vers le haut à environ 50-75 mm.

Réglez le tapis de course à la bonne tension

Pour que vous puissiez utiliser le tapis roulant mieux et plus efficacement, il est nécessaire de mettre le tapis de course à la tension idéale.

Réglez le tapis de course pour qu'il se tienne au milieu

- Placez le tapis roulant sur une surface plane.
- Courir le tapis roulant à environ 3,5 km/h
- Si le tapis de course tourne vers la droite, tournez le boulon réglable à gauche contre l'horloge pendant 1/2 cycles. Le tapis

se déplacera de +- 2 mm vers la gauche. Voir la figure A :

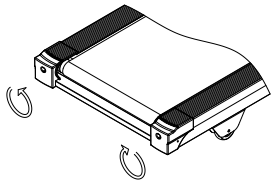

Figue.. Un

- Si le tapis de course est en pente vers la gauche, tournez le boulon réglable à gauche dans le sens des aiguilles d'une montre pendant 1/2 cycle. Voir figure B :
- Pour contrôler la tension totale de manière égale, tournez les deux boulons dans le sens des aiguilles d'une montre. Répétez cette opération si la courroie n'est pas encore à la bonne tension.

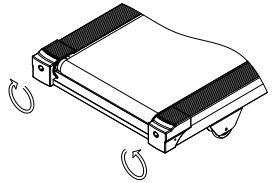

Fautes et dépannage

Perturbation	Raison	Tirer sur les problèmes
Le tapis roulant ne peut pas démarrer	1. La fiche n'est pas connectée ou l'interrupteur est toujours éteint. 2. La protection de surtension du tapis roulant est entré en alarme.	1. Branchez-le dans la prise murale ou allumez-le. 2. Changez un fusible ou appuyez sur le bouton du fusible automatique.

	3. La protection de surtention intérieur en alarme. 4. Clé de sécurité déconnectée	3. Réinitialisez la protection 4. Mettez la clé de sécurité au bon endroit
Tapis de tapis roulant dérape	Le tapis n'est pas correctement serré.	Serrez le tapis avec les clés fournies (voir entretien-manuel)
Poly V-belt dérape	La courroie n'est pas assez serrée.	Serrez la courroie (voir le manuel d'entretien)
Le tapis n'est pas au milieu du trajet	L'équilibre du rouleau n'est pas bien réglé.	Contrôlez la position du tapis avec les outils fournis (voir manuel)
Un bruit dans le tapis roulant pendant l'exercice	Peut-être un desserrage d'écrou	Serrez l'écrou ou le boulon.

S'il y a des défauts sur votre tapis roulant en dehors de cette liste, veuillez nous contacter sur le numéro suivant: 052/371162 ou envoyer un E-mail à info@vps.be.

- S'il y a des pièces qui ont une usure anormale visible, arrêtez immédiatement d'utiliser le tapis roulant.
- Utilisez toujours des pièces d'usine d'origine pour effectuer une réparation!

DEUTCH

Montageanleitung

Montageschritte

Öffne die Box und nimm die Teile heraus, lege sie vorsichtig auf den Boden.

Erinnerung:

Das ist ein schweres Flugzeug. Am besten platziert man das Gerät mit zwei Personen.

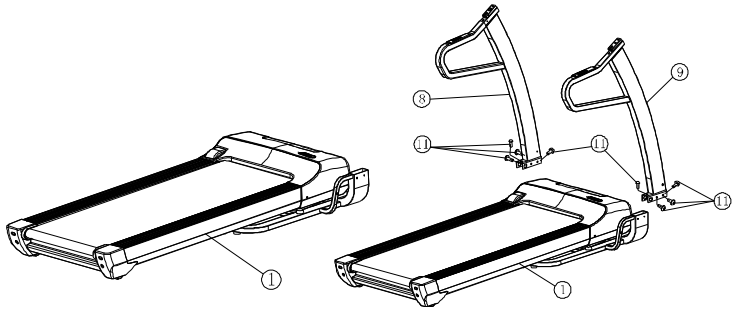

Schritt 1

Befestigen Sie die linke und rechte Stütze (#9) am Hauptrahmen (#1), mit Sechskantbolzen M8*15(#11) und einem Inbusschlüssel. **Wichtig! Zieh die Schrauben noch nicht fest**.

Schließen Sie den Sensor an, bevor Sie die richtige Stütze anbringen (#9).

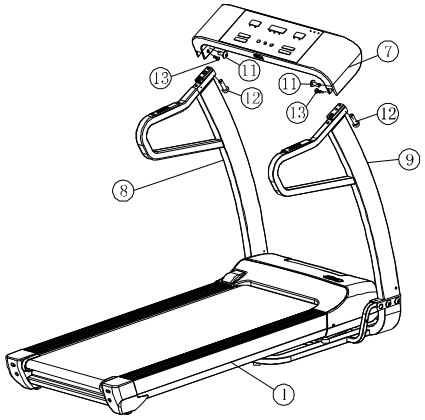

Schritt 2

Den Computer (#7) an der linken Stütze (#8) und der rechten Stütze reparieren, mit Bolt M8 *55 (#12), mit Bolt M8 * 15(#11).
Schraub es mit dem Allbusschlüssel (#27) fest. Verbinde das Kabel des mittleren Sensors, bevor du alles dauerhaft sicherst.

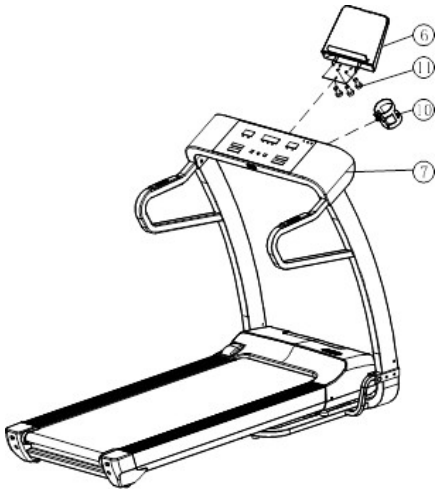

Schritt 3

Verwenden Sie den Allbusschlüssel (#27), um die Tablet-Unterstützung (#6) mit Bolzen M8 * 15(#11) an die Konsole (7) zu befestigen.

Dann befestigen Sie den Trinkflaschenhalter an der Konsole, und schrauben Sie jetzt alle Schrauben fest.

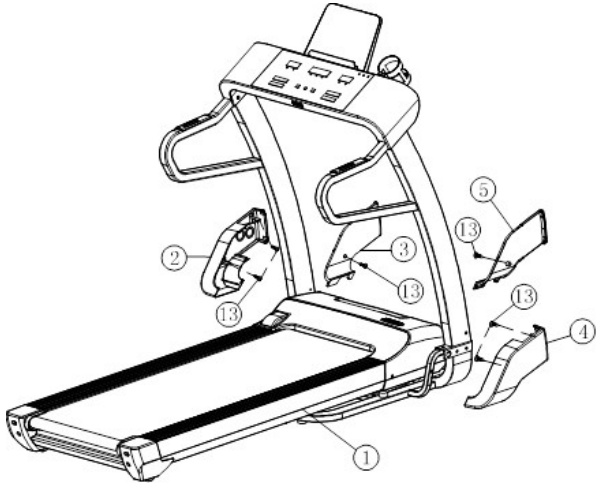

Schritt 4

Verwenden Sie einen Kreuzschlitzschraubendreher, um die L-Außenabdeckung (2) und die Innenabdeckung (3) (1) mit Schrauben (13) zu

sichern. Verwenden Sie auf dieselbe Weise die R-Außenabdeckung (4) und die R-Innenabdeckung (5).

Schritt 5

Stellen Sie sicher, dass alle Schrauben fest sitzen und stecken Sie den Sicherheitsschlüssel (14) in die Konsole (7).

Hinweis: Zuerst das Laufband vollständig zusammenbauen und erst dann den Strom anschließen.

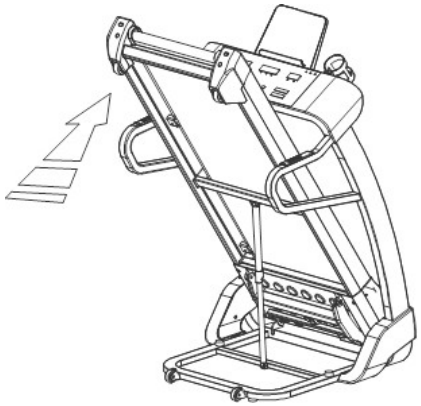

Falten

5. Um Laufbänder einfach und schnell zusammenzuklappen zu machen, ist es mit einem hydraulischen Faltsystem ausgestattet.

6. Drücke das Laufband in Richtung des Pfeils, wenn du ein Klicken hörst, ist es in der aufrechten Position verriegelt.

Hinweis: Bevor Sie das Laufband zusammenklappen, stellen Sie sicher, dass die Maschine gestoppt ist und der Schiefmotor in seiner ursprünglichen Position ist (Steigung 0 % auf der Konsole). Das ist wichtig, um das Gerät nicht zu beschädigen.

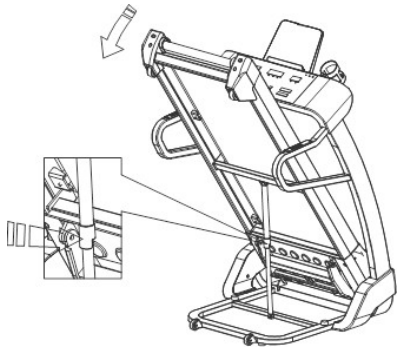

Falten Sie ab

1 Beim Absenken des Laufbands stellen Sie sich in die Mitte des Laufbands und halten Sie das Laufband. Dann drück die Gasfeder und senke das Laufband. Wie Sie bemerken werden, kommt das Profil sanft durch das Soft-Drop-System nach unten.

Hinweis: Stellen Sie sicher, dass sich nichts in der Nähe des Laufbands befindet, das das Absenken des Laufbands beeinträchtigen könnte.

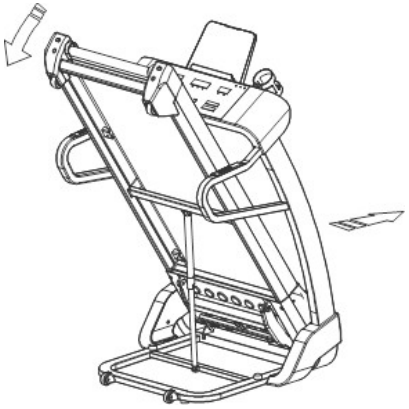

Beweg dich

1 Falte das Laufband gemäß "SCHRITT 1"

2 Stellen Sie sicher, dass das Laufband verschlossen ist, und stellen Sie sich in die Mitte der Maschine. Dann ergreifen Sie den rechten oder linken Griff (je nachdem, ob Sie Links- oder Rechtshänder sind) und verfolgen Sie das Gerät in Richtung des oberen Pfeils. Jetzt lehnt sich das Gerät an den Transporträdern und du kannst vorwärts fahren.

Hinweis: Bevor Sie das Laufband bewegen, stellen Sie sicher, dass der Stecker ausgesteckt ist, sonst könnten der Stecker und/oder die Steckdose beschädigt werden. Seien Sie vorsichtig auf einer Holzoberfläche, um keine Spuren zu hinterlassen.

Produktspezifikation

Technische Daten

Dimension (mm)	1726*863*1437	Spannung	AC 220V ~ 240V
zusammengefaltet (mm)	1035*868*1518	Maximale Ausgangsleistung	935W
Profil (mm)	480*1350	Macht	≤4,5A
Nettogewicht	85 kg	Geschwindigkeitsbereich	0,5–16 km/h
Bruttogewicht	97 kg	Umgebungstemperatur	0-40°C
Hangreihe	0-12%		
Maximales Nutzergewicht	≤100 kg		
Computeranzeige	Geschwindigkeit, Steigung, Zeit, Entfernung, Kalorien, HRT, Schritte		
Sicherheitsschutz	Der rote Sicherheitsschlüssel am Computer. Automatische Sicherung im Falle einer Überlastung.		

Das Produkt wird nach den Standards entworfen und hergestellt.

- Die GB17498.1-2008/ISO20957-1:2005 allgemeine Sicherheitsanforderungen und Testmethoden
- Die GB17498.6-2008/ISO20957-6:2013 zusätzliche spezielle Sicherheitsanwendungen und Testmethoden für das Laufband
- GB5296.7-2008 Sportausrüstung und Konsumgüterunterricht

Unser Unternehmen behält sich das Recht vor, das Image und die technischen Parameter zu verbessern. Wenn es eine Änderung gibt, sind Sie möglicherweise nicht besonders informiert.

Produktfunktionsbeschreibung

- ✓ Hochfestes und verschleißfestes Profil.
- ✓ Antistatische, verschleißfeste, rutschfeste Matte.
- ✓ Leicht faltbar.
- ✓ Softdrop-System für eine sanfte Landung des Profils.
- ✓ Ausgestattet mit MP3 und USB zum Laden eines Mobiltelefons (5V-500ma) mit Audioausgabefunktion (für Kopfhörer)
- ✓ LED-Display, umfassende Anzeige von Daten wie Herzfrequenz, Steigung, Schritt, Zeit, Kalorien, Entfernung, Geschwindigkeit.
- ✓ Herzfrequenzfunktion
- ✓ Geschwindigkeit, Tastenkombinationen, einfach zu bedienen.
- ✓ Tastatur, Acryl-Touch-Typ.
- ✓ Verschiedene Schutzfunktionen wie Überspannung, Überstrom, Unterspannung, Überlastung usw.

Wichtige Sicherheitsinformationen

Vielen Dank, dass Sie unser Produkt gekauft haben. Es ist wichtig, dieses gesamte Handbuch vor dem Zusammenbau und Benutzen der Ausrüstung zu lesen. Eine sichere und effiziente Nutzung kann nur erreicht werden, wenn die Ausrüstung ordnungsgemäß montiert, gewartet und genutzt wird . Es liegt in Ihrer Verantwortung, sicherzustellen, dass alle Nutzer der Geräte über alle Warnungen und Vorsichtsmaßnahmen informiert sind. Bitte bewahren Sie dieses Handbuch an einem sicheren Ort zur Referenz auf.

- ➢ Der Strom kann erst nach vollständiger Montage angeschlossen werden.
- ➢ Um elektrostatische Störungen zu vermeiden, verwenden Sie eine Steckdose mit . Schlechte Erdung kann zu instabilem Betrieb des Computers führen und sogar Schäden am Gerät verursachen. Das Stromkabel aus der Originalverpackung ist ausschließlich für das Laufband geeignet. Wenn es beschädigt ist, muss es ersetzt werden.

- Verwenden Sie keine anderen elektrischen Geräte auf demselben Stromkabel, um Schaltungsstörungen zu vermeiden. Dies kann zu instabiler Nutzung führen und/oder beide Geräte beschädigen.
- Das Laufband ist ein Indoor-Fitnessgerät, bitte benutzen Sie es nicht im Freien. Stellen Sie das Laufband an einen ordentlichen und trockenen Ort. Bitte beachten Sie, das Laufband nicht auf einen zu dicken Teppich zu stellen, damit Luft unter dem Laufband zur Kühlung strömen kann.
- Ein Laufband ist ein Trainingsgerät; Bitte verwenden Sie sie nicht für andere Zwecke.
- Um Unfälle zu vermeiden, tragen Sie beim Sport keine langen oder weiten Kleidungsstücke. Wir empfehlen, Turnschuhe oder Sportschuhe zu tragen.
- Nehmen Sie die Schutzabdeckung nur ab, um zu arbeiten oder unter der Motorhaube zu reinigen. Ziehe das Gerät immer zuerst aus.
- Halten Sie Kinder beim Laufen vom Laufband fern, um Unfälle zu vermeiden.
- Wenn Kinder das Laufband benutzen, sollten sie von einem Erwachsenen oder einem professionellen Trainer genau beaufsichtigt und geschützt werden.
- Wenn Sie das Laufband zum ersten Mal benutzen, denken Sie daran, die Griffe mit beiden Händen zu greifen, bis Sie sich beim Gehen oder Gehen wohlfühlen.
- Stellen Sie die Länge des Sicherheitsschlüsselseils so ein, dass es im Notfall reagieren kann.
- Berühren Sie keine beweglichen Teile.
- Der Herzfrequenzsensor gehört nicht zu medizinischen Geräten, daher dienen die Testergebnisse nur als Referenz.
- Wenn Sie während des Trainings Gefahr spüren, ist es am besten, die Handläufe auf beiden Seiten zu greifen und auf die Sicherheitszonen an der Seite zu springen.
- Während des Trainings ist es am besten, eine Sicherheitszone von 2 m x 1 m zu haben, damit Sie im Notfall immer vom Laufband springen können.

Benutzerhandbuch

Wenn Sie zum ersten Mal ein motorisiertes Laufband benutzen, wird Ihnen dringend geraten, unten sorgfältig zu lesen.

Vor dem Training

Vor dem Training sollten Sie sich Ihrer Gesundheitssituation bewusst sein und einen korrekten Trainingsplan für Ihr Training festlegen. Vorschläge in Absprache mit Ihrem Arzt oder Kardiologen.

Wenn Sie das Laufband zum ersten Mal benutzen, empfehlen wir, die Funktionen zu testen, wenn Sie neben dem Laufband stehen. Versuche zu starten, anzuhalten, die Geschwindigkeit anzupassen und so weiter. Nachdem du diese Fähigkeit gemeistert hast, kannst du sie anwenden. Stellen Sie sich dann auf die rutschfeste Kunststoffplatte an beiden Seiten der Lauffläche, greifen Sie die Griffe mit beiden Händen und stellen Sie die

Geschwindigkeit des Laufbandcomputers auf 1,60–3,20 km/h ein. Erst dann stell dich auf den Gürtel. Wenn du dich sicher fühlst, kannst du die Geschwindigkeit langsam erhöhen.

Übungshäufigkeit

Das Ziel ist, 3-5 Mal pro Woche zu üben. Du baust die Zeit schrittweise von 15 auf 60 Minuten pro Workout auf. Du solltest einen Zeitplan basierend auf deinem Gesundheitszustand erstellen, dein Hausarzt, Kardiologe oder Coach kann dir dabei helfen.

Betrieb

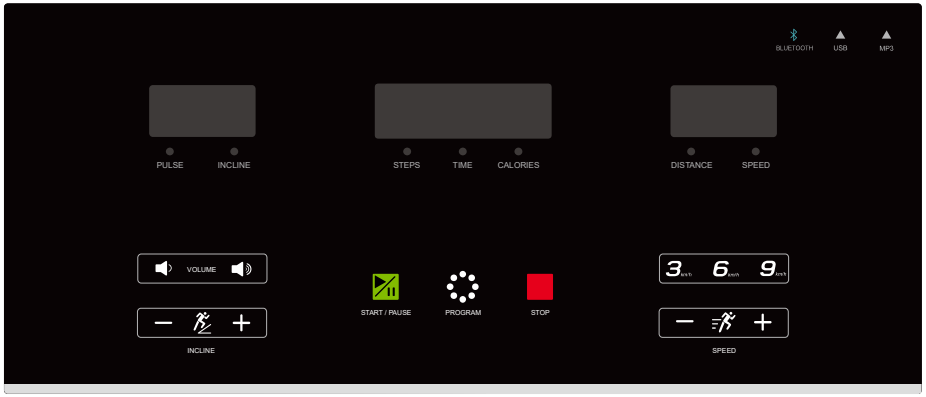

Überprüfen Sie immer den Sicherheitsschlüssel, bevor Sie beginnen.

Fensteransicht

1. "Puls", "INC"-Fenster: Zeigt Herzfrequenz oder Steigung an; Der Steigungsbereich liegt zwischen 0 und 12 %. (Herzfrequenz dient nur zur Referenz)

2. "ZEIT", "Cal", "PACE"-Fenster: Zeigt Trainingszeit/Kalorienverbrauch/Tempo nach 5 Sekunden während des Trainings an.

3. "DIS", "Geschwindigkeit"-Fenster: Zeigt Entfernung/Geschwindigkeit an.

Knöpfe, Funktion

1."Programm" : Im Standby-Modus drücken Sie diese Taste, um "0:00", "15:00", "1.00", "50.0", "P01-P02" auszuwählen-... . P08" ("0:00" ist manueller Modus, "15:00" ist Zeit-Countdown-Modus , "1,00" ist Distanz-Countdown-Modus , "50,0" ist Kalorien-Countdown-Modus)

2. "Start/Pause": Unter dem aktivierten und verriegelten Sicherheitsschlüssel drücken Sie diese Taste, um das Laufband zu stoppen. Unter Arbeitsbedingungen drücken Sie diese Taste, um das Laufband zu pausieren.

3. "Stopp" : Der Nutzer kann das Laufband während des Trainings stoppen.

4. "Speed+", "Speed-" : Die Geschwindigkeit wird über diese Tasten eingestellt.

5. "Neigung +", Neigung -" Diese Tasten passen die Steigung an.

6. "Lautstärke+"-Knopf, "Lautstärke-": Stellen Sie die Lautstärke des Tons ein.

Schnellstart (Manueller Modus)

1. Das Laufband einschalten, den Sicherheitsschlüssel anschließen (an einem Kleidungsstück befestigen)

2. Drücken Sie die Starttaste, das System zählt 3 Sekunden herunter. Pieptonen und das Geschwindigkeitsfenster zeigen den Countdown an, dann startet das Laufband mit einer Geschwindigkeit von 0,5 km/h

3. Drücken Sie "Geschwindigkeit +", "Geschwindigkeit-", um die Geschwindigkeit anzupassen. Drücken Sie "Incline+", "Incline-", um die Steigung anzupassen.

Steuerung während des Trainings

1. Drücken Sie die "Geschwindigkeit -"-Taste, um die Geschwindigkeit des Laufbands zu verringern.

2. Drücken Sie die "Geschwindigkeit +"-Taste, um die Laufbandgeschwindigkeit zu erhöhen.

3. Drücken Sie die "Steigung -" Taste, um die Steigung des Laufbands zu verringern.

4. Drücken Sie die "Steigung +"-Taste, um die Steigung des Laufbands zu erhöhen.

5. Drücken Sie den Stoppknopf, um das Laufband langsam zu stoppen.

Manueller Modus

1. Drücken Sie die "Start"-Taste und das Laufband startet mit einer Geschwindigkeit von 0,5 km/h. Stellen Sie die Steigung und Geschwindigkeit an, indem Sie "Incline+", "Incline-", "Speed +", "Speed-" auswählen.

2. Drücken Sie die "Modus"-Taste, um in den Zeit-Countdown-Modus zu gelangen, das "TIME"-Fenster zeigt "15:00" an und blinkt; Drücken Sie "Incline+", "Incline-", "Speed +", "Speed-", um die Trainingszeit einzustellen; der Zeitbereich beträgt 5:00–99:00.

3. Im Zeit-Countdown-Modus drücken Sie "Modus", um in den Countdown-Modus zu gelangen, das "DIS"-Fenster zeigt "1,00" an und blinkt; Drücken Sie "Incline+", "Incline-", "Speed +", "Speed-", um die Trainingsdistanz einzustellen, die Distanz beträgt 0,50-99,90.

4. Im Countdown-Modus drücken Sie "Modus", um in den Kalorien-Countdown-Modus zu gelangen , das "CAL"- Fenster zeigt "50.0" an und blinkt; Drücken Sie "Incline+", "Incline-", "Speed +", "Speed-", um die Kalorie einzustellen, der Kalorienbereich liegt bei 10,0–9999,0.

5. Wähle einen der drei Countdown-Modi und drücke Start zum Start, das Laufband startet erst nach 3 Sekunden. Drücken Sie "Incline+", "Incline-", "Speed +", "Speed-", um Geschwindigkeit und Steigung anzupassen. Drücke die Stopptaste, um das Laufband zu stoppen.

Eingebautes Programm: P1-P8

Dieses System verfügt über 8 integrierte Programme: P1 bis P8. Im Standby-Modus drücken Sie die "Programm"-Taste – das Fernfenster des Hilfefensters zeigt "P1-P8" an, wählen Sie das gewünschte Programm. Danach blinkt das "Zeit"-Fenster; Anzeige der voreingestellten Zeit 10:00, drücke "Incline+", "Incline-", "Speed +", "Speed-" für die gewünschte Bewegung der Zeit; Dann drückt man die "Start"-Taste, um das eingebaute Programm zu starten. Das eingebaute Programm ist in 16 Abschnitte unterteilt, wobei jede Bewegungszeit = /16 Set-Zeit ist. Beim Eintritt in die nächste Phase signalisiert das System 3 Töne "Bi---" zur Anzeige. Die Geschwindigkeit und Steigung des Systems ändern sich mit dem Programmwechsel und lässt sich durch "Incline+", "Incline-", "Speed +", "Speed-" einstellen. Wenn das Programm in die nächste Stufe eintritt, ändern sich Geschwindigkeit und Steigung, genauso wie in der Stufe. Systemklänge 3 zeigen "Bi---" an, um anzuzeigen, wenn ein Programm abgeschlossen ist. Die Geschwindigkeit des Laufbands nimmt langsam ab und es werden 5 Sekunden im Standby-Modus angezeigt, wenn das Laufband steht.

Programmunterricht:

Geschwindigkeit steht für Geschwindigkeit, Steigung für Steigung (insgesamt 15 Seillänge, jede Steigung ist 1/15). Die Zeit ist für jedes Programm in 16 Teile unterteilt, entsprechend Geschwindigkeit und Tonhöhe für jede Zeit.

Zeit / Programm		Zeitplan/16															
		1	2	3	4	5	6	7	8	9	10	11	12	13	14	15	16
P01	S	2	4	5	5	6	6	7	7	7	7	6	6	5	4	3	2
Wandern	I	1	1	2	2	2	2	3	3	3	3	2	2	2	2	1	1
P02	S	2	5	6	8	9	9	9	9	9	9	9	8	7	6	5	3

Das	I	1	2	3	3	2	2	3	3	2	2	3	3	3	3	2	1
P03	S	2	4	6	6	9	10	10	9	6	6	9	9	9	7	5	3
Hill	I	1	2	3	4	5	5	4	4	5	5	3	3	6	6	3	2
P04	S	2	6	7	7	11	11	11	9	9	9	9	6	6	6	4	2
Zufällig	I	4	5	6	6	3	3	7	8	6	4	5	6	7	7	4	2
P05	S	4	5	7	8	9	10	10	8	8	9	9	9	9	6	4	3
Gewichtsverlust	I	1	3	3	2	2	2	3	4	4	3	2	2	4	4	3	1
P06	S	3	6	6	6	8	8	8	8	10	10	10	11	11	8	5	3
Cardio	I	0	2	2	4	4	4	2	2	2	3	3	4	4	3	2	1
P07	S	3	6	7	7	8	9	9	10	10	10	9	9	8	6	4	3
Rasse	I	1	1	2	2	3	3	3	2	2	2	3	3	2	2	1	1
P08	S	2	6	6	9	9	11	11	11	11	11	6	6	6	5	4	2
Sprinten	I	4	5	6	7	8	9	10	10	9	9	5	6	7	8	5	2

PS: S für Geschwindigkeit; I für Steigungsgefälle;

Angezeigter Wertbereich

Einrichtungsdaten	Anfang	Setzen Sie den Anfangswert	Range Arranged	Angezeigte Reichweite
Zeit(M:S)	0:00	15:00	5:00-99:00	0:00-99:59 Uhr
Steigung(%)	0	0	0-12	0-12
Geschwindigkeit (KM/H)	0.0	0.5	0.5-16.0	0.0-16.0
Entfernung(KM)	0.00	1.00	0.50-99.9	0,00–99,9 Stunden
Puls (Zählungen/min)	P	N/A	N/A	50-200
Kalorie (Kcal)	0.0	50.0	10.0-9999	0,0-9999
Schritte	0	--	--	99999

Funktion des Sicherheitsschlüssels

Unter allen Umständen bleibt das Laufband stehen, wenn der Sicherheitsschlüssel abgesteckt wird. Die Fenster geben "---/----" mit drei beunruhigenden Pieptönen von sich. Das Laufband kann nur in dieser Position ausgeschaltet werden.

Energiesparmodus

Wenn Benutzer im Standby-Zustand keine Tasten drücken, wird das System automatisch in den Energiesparmodus versetzt. Drücken Sie eine beliebige Taste, um das System aus dem Standby-Modus (Energiesparmodus) zu wecken.

Bluetooth-Funktion

Öffne die Bluetooth-Funktion und verbinde das Blue Tooth-Modul mit der Konsole (JW-03). Zeigt Handymusik an und die Konsole zeigt Musik an.

Drahtlose Herzfrequenzfunktion

Wenn du einen Herzfrequenzgürtel trägst, kannst du die Herzfrequenz auf der Konsole ablesen.

USB-Ladefunktion

Der USB-Anschluss kann ein Smartphone über ein Datenkabel (5V---500MA) laden. Bitte beachten Sie, dass Sie beim Laden des Handys keine Handymusik abspielen werden.

Stromabschaltung

Es ist gut, jederzeit den Strom auszuschalten, um das Laufband auszuschalten. Diese Methode kann das Laufband nicht beschädigen.

Zur Info...

1. Überprüfen Sie, ob der Strom richtig angeschlossen ist, bevor Sie das Laufband einschalten. Überprüfen Sie außerdem, ob der Sicherheitsschlüssel richtig angeschlossen und an Ihrer Kleidung befestigt ist.

2. Wenn während der Übung etwas schiefgeht, ziehen Sie den Sicherheitsschlüssel, damit er ausfällt. Das Laufband reduziert schnell die Geschwindigkeit und hält an; Stecken Sie den Sicherheitsschlüssel wieder ein, um neu zu starten.

3. Wenn das Laufband nicht funktioniert, fragen Sie Fachleute um Hilfe.

Fehleranzeige

Im Falle eines Ausfalls des Geräts erscheinen die Codes auf dem Bildschirm, die wie folgt sind:

Anzeige	Fehlerinformationen
--- oder - -	Sicherheitsschlüssel nicht verbunden

E2	Elektronik im Alarm
E4	Motorproblem.
E5	Kommunikationsfehler
E6	Leistungsröhren- oder Relaisfehler
E7	Fehlerkontrolle des Hangs.

Sicherheit geht an erster Stelle

Konsultieren Sie immer einen Arzt, Kardiologen oder einen professionellen Coach, bevor Sie trainieren. Diese Personen können die passende Trainingszeit, Häufigkeit und Intensität basierend auf Ihrem Alter und Gesundheitszustand empfehlen. Wenn Sie Beschwerden in der Brust verspüren oder Schmerzen, einen gestörten Herzschlag, Atemnot oder Übelkeit während des Trainings, hören Sie sofort auf.

Instandhaltung

Wichtig!

Ziehen Sie das Gerät immer aus dem Stecker, bevor Sie es warten.

Reinigung

- Eine gründliche Reinigung kann die Lebensdauer dieses Geräts verlängern. Stauben Sie das Gerät regelmäßig, besonders den Staub, der sich neben dem Laufband ansammelt, ist wichtig zu entfernen, um eine Ansammlung unter der Matte zu verhindern.
- Achte darauf, dass dein Schuhwerk ordentlich ist, damit Schmutz nicht unter das Laufband gelangt.

  Tipp: Benutze ein Paar Schuhe zum Training drinnen und benutze sie nicht draußen.
- Reinigen Sie die Konsole und andere Kunststoffteile bei Bedarf mit einem leicht feuchten Tuch und einem verdünnten, milden Waschmittel. Vermeiden Sie es, Wasser auf die elektrischen Teile und Schrauben zu spritzen.

Pflegeleitfaden

Tipps

13. Stellen Sie sicher, dass Sie das Stromkabel abziehen, bevor Sie den Laufbandschutz entfernen.
14. Öffnen Sie die Motorhaube und saugen Sie das Innere mindestens einmal im Jahr. Wenn Sie dies nicht selbst machen möchten, können Sie jederzeit unseren technischen Service unter folgender Telefonnummer kontaktieren: 052/371162.
15. Das Laufband (unter der Matte) sollte regelmäßig geschmiert werden.
16. Bei der Lieferung wurde die Schmierung bereits durchgeführt, sodass Sie im ersten Monat nicht mehr schmieren müssen.
17. Es muss geschmiert werden, um den Luftwiderstand zwischen Deck und Riemen zu verringern.
18. Eine richtige Schmierung hat einen großen Einfluss auf die Lebensdauer des Laufbands. Wir empfehlen, sie einmal im Monat zu schmieren (je nach Nutzung).

Schmiermethode:

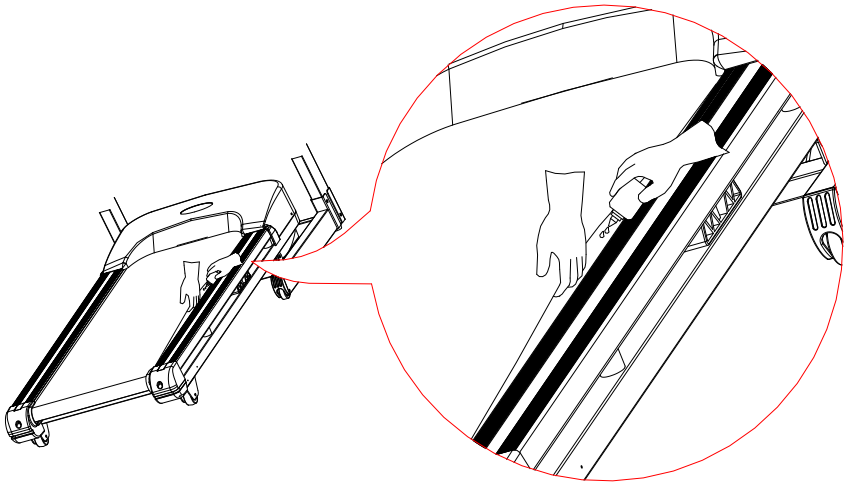

✓ Heben Sie mit einer Hand den Laufriemen an, geben Sie etwas Schmieröl auf das Laufdeck und lassen Sie das

Schmieröl auf die andere Seite des Laufdecks fließen. Wenn das Öl über die Mittellinie fließt, stellen Sie das Gerät in horizontale Richtung. Achte darauf, dass die Mitte ausreichend Schmierung bekommt.

- ✓ Schalte die Ausrüstung ein, gehe langsam ein paar Minuten auf dem Laufband und gib dem Öl Zeit, sich zu verteilen. Erhöht man die Geschwindigkeit, ist die Schmierung abgeschlossen.

Nichta

- ✓ Trage nicht zu viel Schmieröl auf einmal unter die Matte auf.
- ✓ Nach dem Schmieren verwenden Sie ein Tuch, um das überschüssige Öl an der Seite und der Oberfläche des Laufbands zu entfernen.

Wartungsanweisungen

Zwischen dem Laufdeck und dem Laufband befindet sich bereits Schmieröl, wenn dein Gerät geliefert wird. Die Reibung zwischen Laufband und Laufdeck hat einen großen Einfluss auf die Lebensdauer von Riemen und Motor. Deshalb müssen wir das Laufband regelmäßig schmieren. Wir empfehlen, regelmäßig zu überprüfen. Das Profil unter der Matte sollte sich fettig anfühlen. Wenn das Gehdeck abgenutzt ist, wenden Sie sich bitte an unseren Kundenservice.

Wir empfehlen dem Besitzer, das Laufband gemäß den untenstehenden Empfehlungen zu schmieren:

Trainingsfrequenz-Schmierplan

Inaktiver Nutzer (weniger als 3 Stunden pro Woche) zweimal im Jahr

Aktiver Nutzer (3-5 Stunden pro Woche) alle 4 Monate

Super Active User (mehr als 5 Stunden pro Woche) einmal 2 Monate

Wir empfehlen Ihnen, dieses spezielle Schmieröl bei Ihrem örtlichen Händler zu kaufen oder direkt VPS zu kontaktieren.

1. Um das elektrische Laufband zu erhalten und die Lebensdauer des Laufbands zu verlängern, wird empfohlen, dass Nutzer nach zwei Stunden Nutzung den Strom abschalten und das Laufband für 10 Minuten vor dem Betrieb loslassen.

2. Wenn das Laufband zu locker ist, rutscht es beim Laufen ab. Wenn er zu fest ist, verringert sich die Funktion des Elektromotors, belastet die Walze und den Laufriemen erheblich und kann die gesamte Maschine erschüttern. Wenn du testen willst, ob die Spannung des Laufbands in Ordnung ist, ziehe das Laufband etwa 50–75 mm von der Lauffläche weg.

Stelle das Laufband auf die richtige Spannung ein

Um das Laufband besser und effizienter nutzen zu können, ist es notwendig, das Laufband auf die ideale Spannung zu stellen.

Stellen Sie das Laufband in die Mitte ein

- Stellen Sie das Laufband auf eine ebene Oberfläche.
- Laufe das Laufband mit etwa 3,5 km/h
- Wenn das Laufband nach rechts läuft, drehen Sie den links verstellbaren Verschluss gegen den Uhrzeigersinn für einen halben Zyklus. Die Matte bewegt sich +- 2 mm nach links. Siehe Abbildung A:

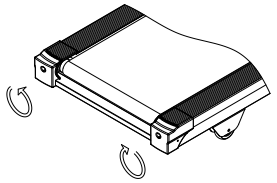

Fig. A

- Wenn das Laufband nach links geneigt ist, drehen Sie den nach links verstellbaren Verschluss für einen halben Zyklus im Uhrzeigersinn. Siehe Abbildung B:
- Um die Gesamtspannung gleichmäßig anzupassen, drehen Sie beide Bolzen eine halbe Drehung im Uhrzeigersinn. Wiederhole das, wenn der Reifen noch nicht den richtigen Druck hat.

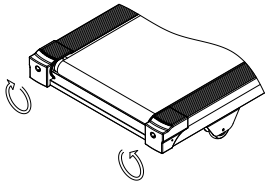

Fehler und Fehlerbehebung

Fehlfunktion	Grund	Die Aufgaben schießen
Laufband start nicht	1. Der Stecker ist nicht angeschlossen oder der Schalter ist noch aus. 2. Der Überstromschutz des Laufbands ist in Alarm gegangen. 3. Der innere Überstromschutz im Alarmmodus. 4. Sicherheitsschlüssel getrennt	1. Einstecken oder einschalten. 2. Eine Sicherung wechseln oder den Knopf der automatischen Sicherung drücken. 3. Setzen Sie den Schutz zurück 4. Stecken Sie den Sicherheitsschlüssel an die richtige Stelle
Laufbandmatten rutscht	Die Matte ist nicht richtig reguliert.	Ziehe die Matte mit den mitgelieferten Schraubenschlüsseln fest (siehe Wartungshandbuch)
Poly-V-rieme rutscht	Der Gürtel wird nicht fest genug gezogen.	Ziehe den Poly-V-Strap fest (siehe Wartungshandbuch)
Das Laufband liegt nicht in der Mitte	Das Rollengleichgewicht ist nicht gut reguliert.	Kontrolliere die Mattenposition mit den bereitgestellten Werkzeugen (siehe Handbuch)
Seltsames Geräusch vom Laufband während des Trainings	Möglicherweise hat sich eine Mutter gelöst	Schraube die entsprechende Mutter oder Schraube an.

Wenn es außerhalb der oben genannten Liste Mängel an Ihrem Laufband gibt, kontaktieren Sie uns bitte unter folgender Nummer: 052/371162 oder senden Sie eine E-Mail an info@vps.be.

Wenn es sichtbare Abnutzungsteile gibt, hören Sie sofort auf, das Laufband zu benutzen. Verwenden Sie immer originale Werksteile für Reparaturen!

Declaration of Conformity

Object of the declaration:

Product	Treadmill
Model	SH-T5500A
Manufacturer	Shuhua sports co, ltd
Address	Shichun Industrial park, Chidian, Jinjiang, Fujian, China

Hereby we,

Shuhua Sports Co LTD, declare under our sole responsibility, that the following equipment is compliant with the directive RED 2014/53/EU and all other CE conformities.

The object of the declaration described above is in conformity with the relevant European Union harmonization legislation:

Conformity is shown by compliance with the applicable requirements of the following documents:

Standard Name	Standard Number
CE/EMC	EN IEC 55014-1: 2021 EN IEC 55014-2: 2021 EN IEC 61000-3-2: 2019+A1:2021+A2:2024 EN61000-3-3: 2013+ A1:2019+A2:2021 EN55032:2015+A11:2020+A1:2020 EN 55035: 2017+A11:2020 EN 301 489-1 V2.2.3 EN 301 489-17 V3.3.1 EN 300 328 V2.2.2 EN 62479: 2010

Signed for and on behalf of: SHUHUA SPORTS CO, LTD

Place of Issue: CHINA

Date of issue: OCTOBER 29, 2026

Name: ZHAO Junping

Position: GM of Technical Support Department

Signature:



The technical documentation for equipment is available from the above address.