Gemotoriseerde loopband

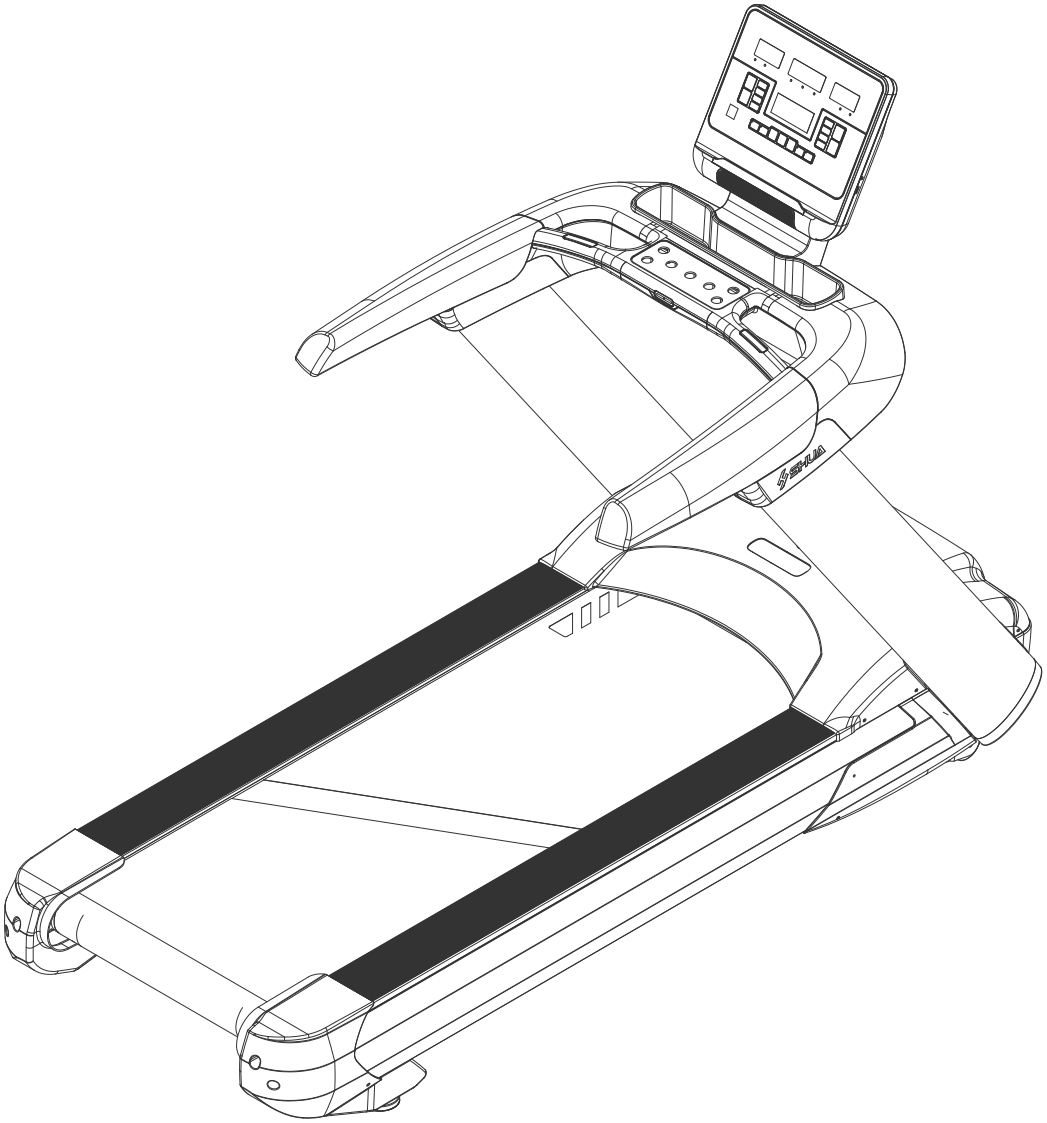

T9100 – T9100L

Technische gegevens

Afmeting (mm)	2190*970*1600	Voeding	AC 220V ~ 240V
Gevouwen grootte (mm)	uitvouwbaar	Nominaal vermogen	2200W
Loopgrootte (mm)	580*1570	Nominale stroom	≤10A
VAN	198kg	Snelheid	0.8-20Km/u
GW	247kg	Werktemperatuur	0-40°C
Helling	-3% ~ 15% (voorwaartse stijging)	Klas	SB
Max gebruikersgewicht	≤180kg		
Inhoud weergeven	Snelheid, helling, tijd, afstand, calorie, polsslag.		
Veiligheid	A. Rode knop op dashboard is beveiligingsknop. B. Wanneer overstroom, overspanning, druk kan de beveiliging resetten. C. Ingebouwde over de huidige beveiligingszekering.		

Bedieningsinstructie

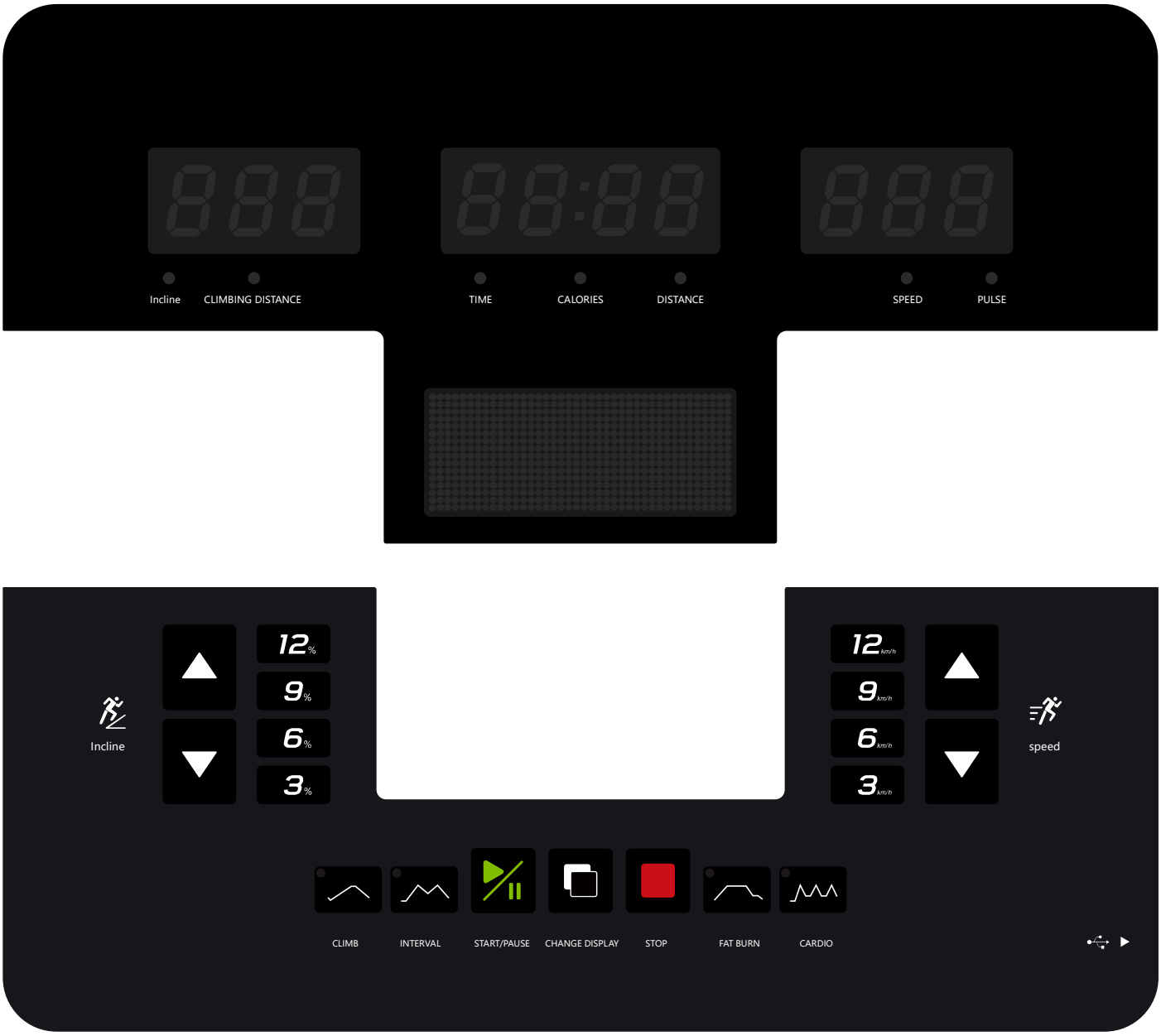

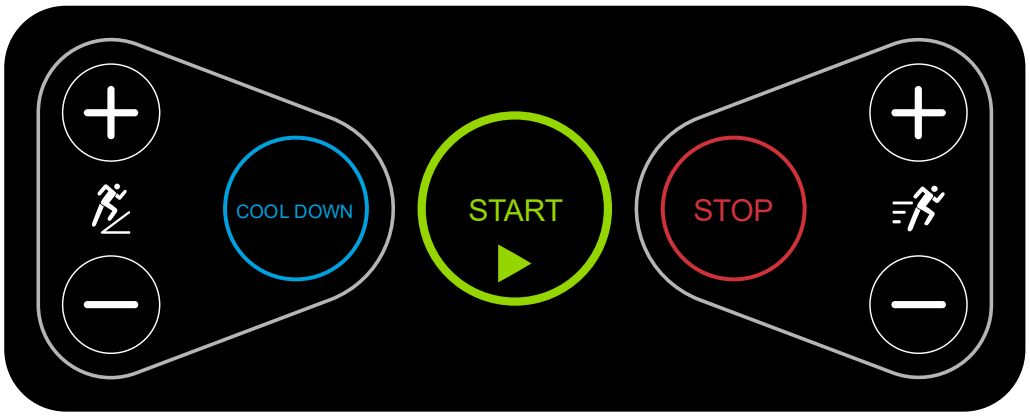

Vriendelijke herinnering: controleer de veiligheidssleutel voordat u begint.

Knoppen & functie:
Start/stop: Druk op deze knop in standby modus, de loopband zal dan in werking treden. Druk nogmaals op deze knop om de loopband te laten stoppen met draaien.
Stoppen: Druk op deze knop tijdens het hardlopen, de loopband stopt.
Speed+: Druk op deze knop tijdens het hardlopen, de snelheid neemt toe. In het hoofdmenu kan de looptijd in het programma worden ingesteld.
Snelheid-: Druk op deze knop tijdens het hardlopen, de snelheid neemt af. In het hoofdmenu kan de looptijd in het programma worden ingesteld.
Incline+: Druk op deze knop wanneer de loopband loopt, de hellingsgraad neemt toe.
Incline-: Druk op deze knop wanneer de loopband loopt, de hellingsgraad zal afnemen.
Shortcut knop voor snelheid: snel ingestelde snelheid door 3, 6, 9, 12.
Shortcut knop voor helling: snel ingestelde helling door 3, 6, 9, 12.
Mountain, vetverbranding, interval, cardio: stel Klimmen, vetverbranding, willekeurig, hart- en longprogramma in tijdens stand-by.
Shift display: Druk op deze knop in stand-by om bluetooth puls aan / uit te zetten. Druk tijdens het hardlopen op deze knop om stappen weer te geven.
Afkoelen: druk tijdens het hardlopen op deze knop om af te koelen.
Snelheidsbereik: AC 0,8-20 KM/H.
Incline bereik:-3° -15°.

II.. Operatie

1. Steek de stekker in het stopcontact, de loopband zal een signaal geven. 2s later zal de loopband in stand-by modus komen. De console geeft een welkomstboodschap, het middelste venster toont het bluetooth serienummer.
2. Druk op de Start-knop om de loopband te starten, deze start vanaf de minimale snelheid. Gebruik de snelheidsknop om de snelheid aan te passen. Gebruik de hellingsknop om de helling van de loopband aan te passen.
3. Druk tijdens het hardlopen op de shift-knop om de stappen weer te geven. Druk nogmaals om terug te keren naar het vorige scherm.
4. Druk op Stop of trek het veiligheidsslot naar beneden , de loopband stopt met lopen.
5. **Mountain**

   1. Druk op deze knop in de stand-bymodus, geef "mountain" weer, het tijdvenster begint te knipperen. De standaardtijd is 30S. Druk op snelheid +/- om de tijd aan te passen. Elke druk van +/- staat gelijk aan +/- 1 minuut. Het tijdsbereik is 5:00-99:00.
   2. Nadat u de tijd hebt ingesteld, drukt u op Start om uw training aan te vatten. Wanneer de tijd aftelt naar 0, stopt de loopband automatisch met draaien.
   3. Tijdschema zoals hieronder.

Tijd / Programma		Time geregeld/16=elke looptijd regelen															
		1	2	3	4	5	6	7	8	9	10	11	12	13	14	15	16
Mountain	Snelheid	4	4	5	7	7	5	5	5	7	7	5	5	4	3	3	2
	Helling	0	2	4	6	8	10	2	4	6	8	10	2	4	6	8	10

6. **Fat Burn modus (vetverbranding):**

   1. Druk op deze knop in de stand-bymodus, geef "Fatburn" weer, het tijdvenster begint te knipperen. De standaardtijd is 30S. Druk op snelheid +/- om de tijd aan te passen. Elke druk van +/- staat gelijk aan +/-

1 minuut. Het tijdsbereik is 5:00-99:00.
2. Nadat u de tijd hebt geregeld, drukt u op Start om de loopband in werking te zetten. Wanneer de tijd aftelt naar 0, stopt de loopband automatisch.
3. Tijdschema zoals hieronder.

Tijd / Programma		Time geregeld/16=elke looptijd regelen															
		1	2	3	4	5	6	7	8	9	10	11	12	13	14	15	16
Fat burn	snelheid	3	5	7	9	9	9	9	9	9	9	9	9	9	9	5	4
	helling	0	0		0	0	0	0	0	0	0	0	0	0	0	0	0

7. Intervalmodus:

1. Druk op deze knop in de stand-bymodus, geef "Random" weer, het tijdvenster begint te knipperen. De standaardtijd is 30S. Druk op snelheid +/- om de tijd aan te passen. Elke druk van +/- staat gelijk aan +/- 1 minuut. Het tijdsbereik is 5:00-99:00.
2. Nadat u de tijd hebt geregeld, drukt u op Start om de loopband in werking te zetten. Wanneer de tijd aftelt naar 0, stopt de loopband automatisch.
3. Tijdschema zoals hieronder.

Tijd / Programma		Time geregeld/16=elke looptijd regelen															
		1	2	3	4	5	6	7	8	9	10	11	12	13	14	15	16
Burn vet	snelheid	4	4	10	4	10	4	10	4	10	4	10	4	10	4	10	4
	helling	0	0		0	0	0	0	0	0	0	0	0	0	0	0	0

8. Cardio-modus:

1. Druk op deze knop in de stand-bymodus, geef "hart en long" weer, het tijdvenster begint te knipperen. De standaardtijd is 30S. Druk op snelheid +/- om de tijd aan te passen. Elke druk van +/-, staat gelijk aan +/- 1 minuut. Het tijdsbereik is 5:00-99:00.
2. Nadat u de tijd hebt geregeld, drukt u op Start om uit te voeren. Wanneer de tijd aftelt naar 0, stopt de loopband automatisch met draaien.
3. Tijdschema zoals hieronder.

Tijd / programma		Time geregeld/16=elke looptijd regelen															
		1	2	3	4	5	6	7	8	9	10	11	12	13	14	15	16
hart & longen	snelheid	4	5	6	6	7	6	6	7	5	6	7	7	7	6	5	4
	helling	1	1	2	2	2	2	2	1	2	2	2	2	2	2	1	1

9. Slaapstand:

Wanneer de loopband niet in gebruik is en er gedurende 10 minuten niet op een knop gedrukt word zal de loopband automatisch in slaapstand gaan. Druk op een willekeurige toets om het systeem te starten.

10 veiligheidsmodus:

Onder alle omstandigheden kan het ontgrendelen van de veiligheidssleutel de loopband stoppen. Er zijn geen werkbare bewerkingen, behalve het uitschakelen van de loopband.

11. **NO loopmodus:**

Druk gelijktijdig op de snelheid 6 en helling 6 voor 2S in standby stand, hiermee kan u de loopmodus starten of stoppen. In deze modus stopt de loopband automatisch als er gedurende 5 minuten niemand op de loopband wordt gedetecteerd.

12. **USB-oplaadfunctie**
U kunt uw telefoon en dergelijke opladen door het USB-station op het dashboard aan te sluiten.

13. Bluetooth audio functie:
In de stand-by status wordt in het middelste venster het serienummer van de bluetooth, X9-xxxxx, weergegeven. Verbind uw telefoon aan de hand van dit nummer. Je kan muziek afspelen op uw telefoon nadat deze is verbonden.

14. Hartslag detecteert functie.
Druk op shift in stndby modus om bluetooth in of uit te schakelen (inschakelen is om hartslag te kiezen op bluetooth, uitschakelen is om 5,3K borstlint te kiezen). Als u een bluetooth borstband draagt, wordt in het venster de hartslag weergegeven.

1. **Total tijd en totale afstand controleren.**
Druk tegelijkertijd op helling 3 en snelheid + voor 2S. Het middelste venster toont de totale tijd of de totale afstand. Via de shift-knop kan u navigeren, druk op de stopknop om het scherm te verlaten.

2. **Uitschakelen .**
Het is prima om de stroom op elk gewenst moment uit te schakelen om de loopband uit te schakelen. Deze methode zal geen schade toebrengen aan de loopband.

III helling aanpassen
In standby modus, druk op snelheid+, snelheid-, helling+, helling- tegelijkertijd gedurende 3S, de loopband zal zich automatisch aanpassen. Na de aanpassing gaat de apparatuur weer op stand-by.

IV Verwijderen boodschap olie toevoegen.
Druk op de stopknop voor 3S om deze melding van het scherm te verwijderen.

V-foutweergave
1. **Fault info.**

Foutcode	Tevreden
E1	Lage spanning
E2	Temperatuur sensor fout
E4	uitgangsstroom overbelasting
E5	Communicatiefout
E6	Output spanningsoverbelasting
E7	Fout inclinatie
E8	Fout landing
E9	Inverter oververhit
E11	Inverter over laden
E12	Systeem overbelast
E13	Motor fout

E16	Motor overbelasting
E33	Flash-programmafout
E34	EEPROM-fout
E35	Lage spanning scherm
E37	Noodstop waarschuwing
E38	Driver wrong
E39	Lage ingangsspanning
E40	Hoge ingangsspanning
E41	High temperatuur display

Veiligheidsmaatregelen nemen

Raadpleeg een professional voordat u gaat sporten. Hij / zij kan de geschikte trainingstijd, frequentie en intensiteit aanbevelen op basis van uw leeftijd en fysieke toestand. Als u pijn op de borst voelt, een onregelmatige hartslag, kortademigheid of ziek voelt tijdens het sporten, stop dan onmiddellijk. Raadpleeg in deze gevallen zeker eerst een dokter of specialist.

Begeleiding behouden

Opgelet! Zorg ervoor dat de stroom is afgesloten voordat het onderhoud van dit toestel plaatsvindt.
Grondige reiniging kan de levensduur van de loopband verlengen.

- Reinig het stof regelmatig, vooral het stof dat zich ophoopt naast de loopmat om de ophoping onder de band te voorkomen. Zorg ervoor dat de schoenen netjes zijn om te voorkomen dat de vreemde voorwerpen die vastzitten in de schoenzool de loopmat/band beschadigen. Het oppervlak van de loopband mag worden gereinigd met een natte doek. Vermijd waterspatten op de elektrische onderdelen.

Opmerking: trek de stekker uit voordat u de motorkap van de loopband haalt. Reinig het stof vanonder de motorkap eenmaal per jaar.

Onderhoud op loopband

Er zit al smeerolie tussen loopdek en loopband bij levering. De wrijving tussen loopband en loopdek heeft een grote invloed op de levensduur en prestaties. We raden aan om regelmatig te controleren. Als het loopdek slijtage vertoont, neem dan contact op met onze klantenservice.
We raden de eigenaar aan om de loopband te smeren volgens hieronder.

Trainingsfrequentie	**Smeerschema**
Inactieve gebruiker (minder dan 3 uur per week)	eenmaal per jaar
Actieve gebruiker (3-5 uur per week)	eens in de 6 maanden
Super Active User (meer dan 5 uur per week)	eenmaal 3 maanden

Let op…smering dient te gebeuren met loopbandsmeermiddel!

Onderhoudsinstructies

1. Om de elektrische loopband te onderhouden en de levensduur van de loopband te verlengen, wordt voorgesteld dat gebruikers de stroom na twee uur gebruik uitschakelen en de loopband 10 minuten laat afkoelen.
2. Als de loopmat te los zit, zal deze tijdens de loopoefening wegglijden. Als het te strak is, zal het de functie van de elektrische motor verlagen en de rol en loopband ernstig beschadigen en de hele machine laten schudden. Als u wilt testen of de spanning van de loopband geschikt is, plaatst u de loopmat ongeveer 50-75 mm van de houten loopplank.

Stel de loopband in om op een goede spanning te zitten

Om u de loopband beter en efficiënter te laten gebruiken, is het noodzakelijk om de loopband in de beste staat af te stellen. Zorg er steeds voor dat de loopmat gecentreerd is.

1.Zet de loopband op een vlakke ondergrond.

2.Laat de loopband lopen op ongeveer 3,5 KM / H

3.Als de loopband naar rechts helt, draai dan de rechter verstelbare bout gedurende 1/2 cycli met de klok mee en draai vervolgens de links verstelbare bout gedurende 1/2 cycli tegen de klok in. Zie figuur A:

4.Als de loopband naar links helt, draai dan de links verstelbare bout voor 1/2 cycli tegen de klok in. Zie figuur B:

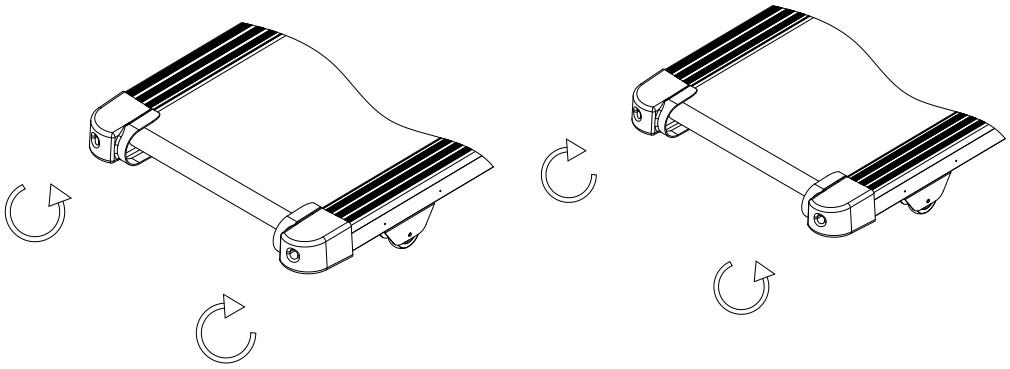

B: Figuur A: loopband is naar links afgesteld Figuur B: loopband is naar rechts afgesteld

Veel voorkomende storingen en problemen

Probleem	Reden	Oplossing
Loopband kan niet starten	1. De stekker is niet aangesloten of de schakelaar staat op Off positie. 2. De overstroombeschermer van de loopband losgekoppeld 3. De indoor overstroombeschermer losgekoppeld 4. Veiligheidssleutel losgekoppeld	1. Steek de stekker of start de stroom 2. Neem contact op met VPS 052371162 3. Neem contact op met VPS 052371162 4. Zet de veiligheidssleutel op de juiste plaats
Loopriem slipt	De loopmat is niet aangespannen	Neem contact op met VPS 052371162
V-belt slipt	De loopmat is niet aangespannen	Neem contact op met VPS 052371162
Loopband staat niet in het midden	De loopmat is niet goed afgesteld	Stel de riem af op de roterende as (zie onderhoudshandleiding)
Loopband maakt een vreemd geluid	1. Loopmat heeft smering nodig. 2.De moer is losgekomen	1. Smeer de loopmat met bijgeleverde olie. 2. Moer vastzetten of VPS bellen.